PARTS LIST No. E18712 012041

部　品　表

PARTS LIST

型　式
MODEL　DIS-70AC

デンヨー株式会社
Denyo Co., Ltd.

適用製造番号
SERIAL No.　3712288 ～

パーツリストご使用について

１．　このパーツリストは、DIS-70AC型エンジンコンプレッサの部品を収録してあります。

２．　部品をご注文の際は、下記の事項をご指示願います。

1）機械型式および製造番号

2）部品番号および部品名称

3）所要数量

３．　実施号機欄に製造番号が記載されている部品は、変更された部品です。
貴社の機械の製造番号を確認のうえご注文ください。

４．　編集順序は、構成装置毎になっております。挿絵は各グループの最初の頁に挿入してあります。挿絵には、部品を索引するための見出番号が附されており、見出番号は本文各頁の左欄見出番号と一致いたします。

５．　部品番号は、１０桁の数字とアルファベットで表してあります。部品メーカの部品番号等は、備考欄に記載してあります。

６．　見出番号に＊印のつけてあるもの、および記載されていない部品は単体では取扱っておりませんのでアセンブリでご注文ください。

７．　このパーツリストには下記の略号、記号を使用しています。

All	：当該機種に共通	p.	：頁
Ass'y	：アッセンブリ	Re.	：後
Fr.	：前	R.H.	：右
L.H.	：左	STD	：標準型
No.	：番号	→	：変更追加部品記載ページの指示
O.P.	：選択部品		

なお、上記の他に「一台分数」欄に「Ａ」「Ｂ」「Ｃ」の分類があります。「Ａ」「Ｂ」「Ｃ」の分類を使用している場合は、その内容を各グループ本文の最初の部分に示して有ります。 製品の仕様により部品が変わる場合が有りますので、 お客様がご使用いただいている製品の仕様（電圧、周波数、型式等）をご確認のうえご注文ください。

８．　このパーツリストに使用している左（L.H.）および右（R.H.）はエアエンド側よりエンジンを見た場合を表しています。

９．　このパーツリストに記載されていないエンジン部品については、「株式会社　クボタ D905-KA ディーゼルエンジン部品カタログ」を参照願います。

HOW TO USE THE PARTS LIST

1. This parts list covers the parts for Engine Driven Compressor Model DIS-70AC.

2. When placing orders, specify the following details;
   1) Model Number and Serial Number.
   2) Parts Number and Parts Name.
   3) Quantity required.

3. The parts listed with a serial number are new parts.
   Please place an order with us after confirmation of serial number for machine at your side.

4. The sequence of this parts list is by machine structure. Each group of parts has an illustration or the first page of the parts list. Parts can be identified on the parts list, using the key number on the illustration. These key number, on the illustration, are also shown on the left-hand column in the parts list.

5. The parts number are shown as 10 digits and alphabet. The parts number of the parts makers are shown in the remark column.

6. The parts marked with an asterisk and the parts not listed are not available as a single part, and orders must be placed for them as an assembly.

7. This parts list uses the following abbreviations and symbols:

All	:Some parts differ from unit to unit	p.	:Page
		Re.	:Rear
Ass'y	:Assembly	R.H.	:Right
Fr.	:Front	STD	:Standard
L.H.	:Left	→	:Indication of the page where the modified or additional parts are listed.
No.	:Number		
O.P.	:Optional Parts		

   Each symbol「A」「B」「C」listed in a part of Q'ty shows the appropriate parts number for the unit you purchased. The meaning of the symbol「A」「B」「C」is listed on the first top place of each assembly group.
   Please check the specification of the unit such as frequency, voltage, model No. etc. before placing orders.

8. Left (L.H.) and Right (R.H.) used in this parts list show the direction when you look at the engine from the air end side.

9. For the engine parts not listed in this parts list, refer to "KUBOTA Corporation D905-KA Diesel Engine Parts Catalogue."

目　　次
ＩＮＤＥＸ

名　　称 Ｎａｍｅ	頁 Page
エンジンコンプレッサセット…… Engine Driven Compressor Set	１－１
エアエンド組立（その１）…… Air End Ass'y(Part 1)	２－１
エアエンド組立（その２）…… Air End Ass'y(Part 2)	３－１
オイルチャンバ組立…… Oil Chamber Ass'y	４－１
スピードレギュレータ組立…… Speed Regulator Ass'y	５－１
配管組立（その１）…… Piping Ass'y(Part 1)	６－１
配管組立（その２）…… Piping Ass'y(Part 2)	７－１
アフタクーラ組立…… After Cooler Ass'y	８－１
エンジン・ラジエータ組立…… Engine & Radiator Ass'y	９－１
エンジン操作盤組立…… Engine Operating Panel Ass'y	１０－１
バッテリ組立…… Battery Ass'y	１１－１
マフラ組立…… Muffler Ass'y	１２－１
燃料タンク組立…… Fuel Tank Ass'y	１３－１
ボンネット組立（その１）…… Bonnet Ass'y(Part 1)	１４－１
ボンネット組立（その２）…… Bonnet Ass'y(Part 2)	１５－１
銘 板 組 立…… Name Plate Ass'y	１６－１

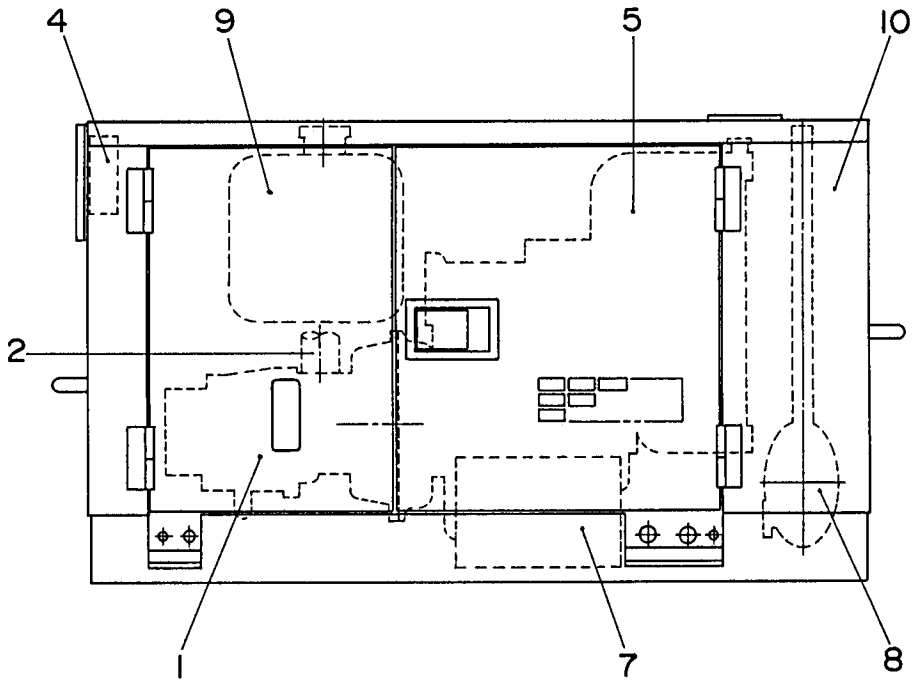
4
9
5
10
2
1
7
8

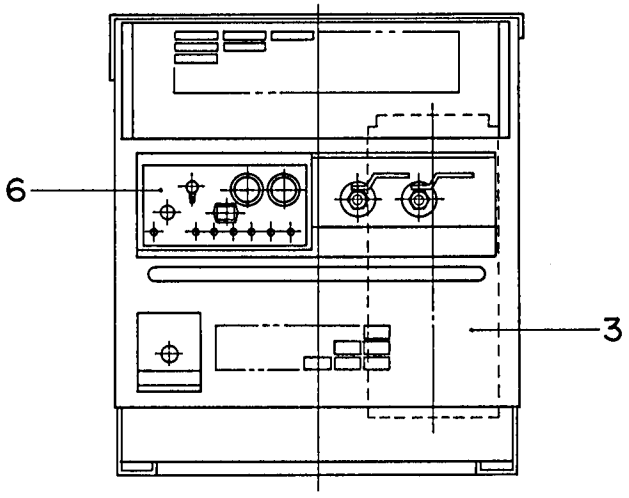
6
3

見出番号 Key No.	部品番号 Parts No.	部品名称・備考 Parts Name・Remarks	1台分数Q'ty All	A	B	C	記号 Symbol	実施号機 Serial No.
1		エアエンド組立（その１） Air End Ass'y(Part 1)	p.2-1,2-2参照 Refer to p.2-1,2-2					
2		エアエンド組立（その２） Air End Ass'y(Part 2)	p.3-1参照 Refer to p.3-1					
3		オイルチャンバ組立 Oil Chamber Ass'y	p.4-1参照 Refer to p.4-1					
		スピードレギュレータ組立 Speed Regulator Ass'y	p.5-1参照 Refer to p.5-1					
		配管組立（その１） Piping Ass'y(Part 1)	p.6-1参照 Refer to p.6-1					～3831106
		配管組立（その１） Piping Ass'y(Part 1)	p.6-1-1参照 Refer to p.6-1-1					3831107～
		配管組立（その２） Piping Ass'y(Part 2)	p.7-1参照 Refer to p.7-1					
4		アフタクーラ組立 After Cooler Ass'y	p.8-1参照 Refer to p.8-1					～3715522
		アフタクーラ組立 After Cooler Ass'y	p.8-1-1参照 Refer to p.8-1-1					3715523～
5		エンジン・ラジエータ組立 Engine & Radiator Ass'y	p.9-1参照 Refer to p.9-1					～3780355
		エンジン・ラジエータ組立 Engine & Radiator Ass'y	p.9-1-1参照 Refer to p.9-1-1					3780356～ 3787891
		エンジン・ラジエータ組立 Engine & Radiator Ass'y	p.9-1-2参照 Refer to p.9-1-2					3787892～
6		エンジン操作盤組立 Engine Operating Panel Ass'y	p.10-1参照 Refer to p.10-1					～3831106
		エンジン操作盤組立 Engine Operating Panel Ass'y	p.10-1-1参照 Refer to p.10-1-1					3831107～
7		バッテリ組立 Battery Ass'y	p.11-1参照 Refer to p.11-1					～3758183
		バッテリ組立 Battery Ass'y	p.11-1-1参照 Refer to p.11-1-1					3758184～
8		マフラ組立 Muffler Ass'y	p.12-1参照 Refer to p.12-1					
9		燃料タンク組立 Fuel Tank Ass'y	p.13-1参照 Refer to p.13-1					～3714268
		燃料タンク組立 Fuel Tank Ass'y	p.13-1-1参照 Refer to p.13-1-1					3714269～
10		ボンネット組立（その１） Bonnet Ass'y(Part 1)	p.14-1参照 Refer to p.14-1					～3714268
		ボンネット組立（その１） Bonnet Ass'y(Part 1)	p.14-1-1参照 Refer to p.14-1-1					3714269～ 3780355

見出番号 Key No.	部品番号 Parts No.	部品名称・備考 Parts Name・Remarks		1台分数Q'ty All	A	B	C	記号 Symbol	実施号機 Serial No.
		ボンネット組立（その１） Bonnet Ass'y(Part 1)	p.14-1-2参照 Refer to p.14-1-2						3780356～
		ボンネット組立（その２） Bonnet Ass'y(Part 2)	p.15-1参照 Refer to p.15-1						～3714886
		ボンネット組立（その２） Bonnet Ass'y(Part 2)	p.15-1-1参照 Refer to p.15-1-1						3714887～
		銘板組立 Name Plate Ass'y	p.16-1参照 Refer to p.16-1						～3758183
		銘板組立 Name Plate Ass'y	p.16-1-1参照 Refer to p.16-1-1						3758184～
	E 13540 00103	エンジン結線図 Engine Connection Diagram							
	E 18412 01304	取扱説明書 Instruction Manual							

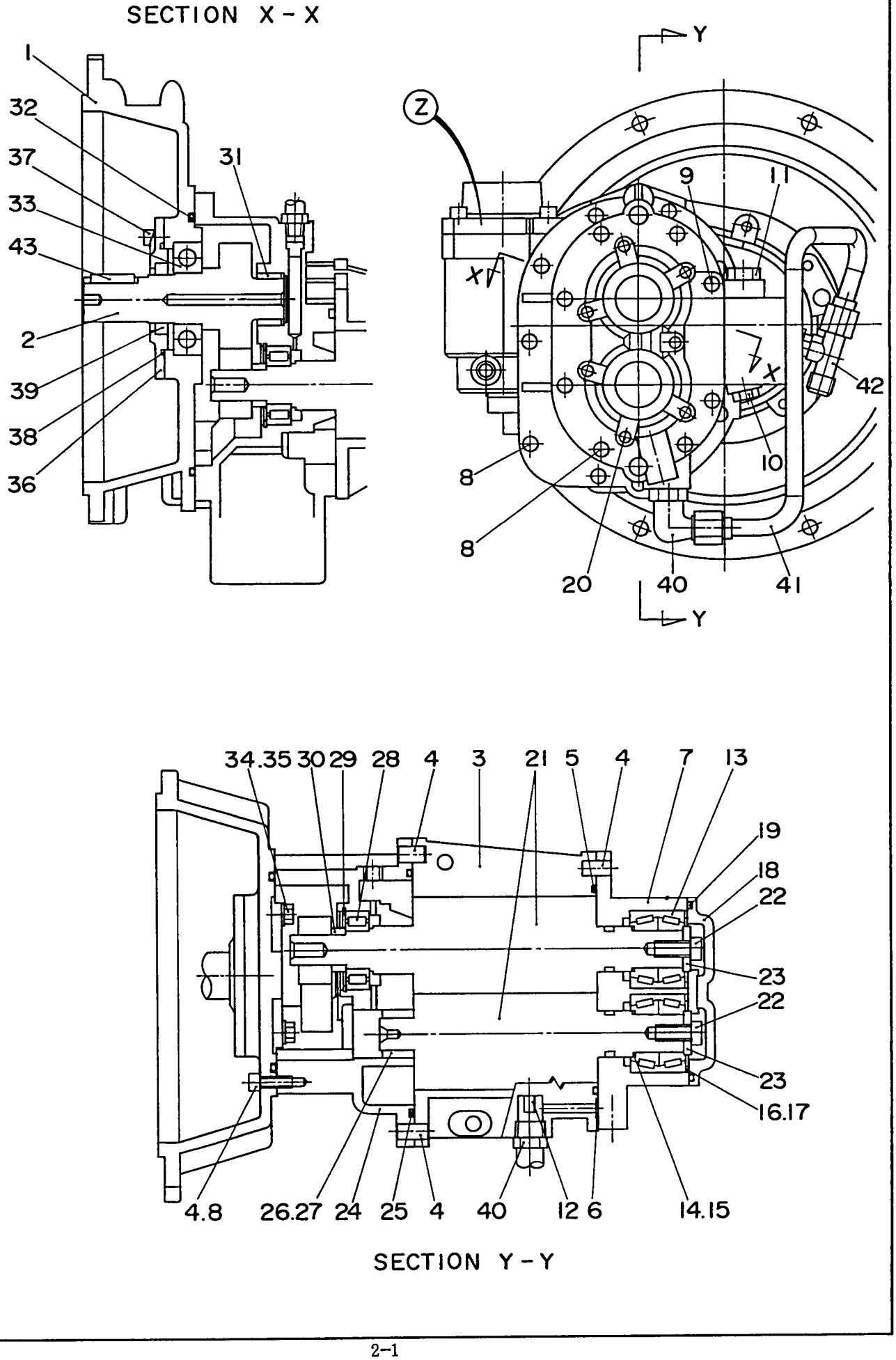
SECTION X - X
1
32
37
33
43
2
39
38
36
31
Y
Z
9
11
X
42
10
8
8
20
40
41
Y
34.35
30
29
28
4
3
21
5
4
7
13
19
18
22
23
22
23
16.17
4.8
26.27
24
25
4
40
12
6
14.15
SECTION Y - Y

VIEW - Z

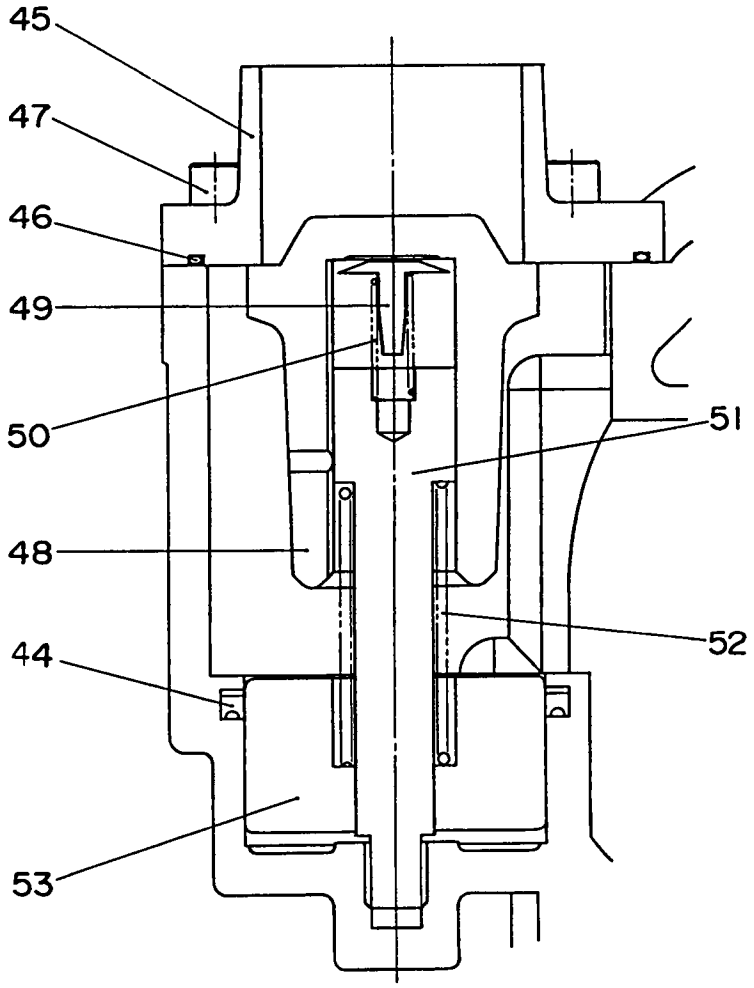

見出番号 Key No.	部品番号 Parts No.	部品名称・備考 Parts Name・Remarks	1台分数Q'ty All	A	B	C	記号 Symbol	実施号機 Serial No.
1	06030 41101	ギヤケース　カバー 39885157 Cover, gearcase	1					
2	06030 41102	ギア　セット 39886130 Gear Set	1					
3	06030 41601	ロータ　ハウジング 36759983 Rotor Housing	1					
4	06030 41602	ピン 95078531 Pin	6					
5	06030 41603	Ｏ　リング 95060745 O Ring	1					
6	06030 41604	Ｏ　リング 95045092 O Ring	1					
7	06030 41605	ベアリング　ハウジング 36754265 Housing, rear bearing	1					
8	06030 41606	六角穴付ボルト 96708060 Hex. Socket Head Cap Screw	28					
9	06030 41607	六角穴付ボルト 35612134 Hex. Socket Head Cap Screw	1					
10	06030 41609	プラグ 35287556 Plug	1					
11	06030 41610	プラグ 95938213 Plug	1					
12	06030 41611	オリフィス 39323027 Orifice	1					
13	06030 41612	ベアリング 35366038 Bearing	4					
14	06030 41613	シム 35373935 Shim	6					
15	06030 41614	シム 35378314 Shim	6					
16	06030 41615	シム 35366087 Shim	2					
17	06030 41616	ウェーブ　スプリング 35366079 Spring, wave	2					
18	06030 41617	ベアリング　カバー 36506442 Cover, bearing	1					
19	06030 41618	Ｏ　リング 95023115 O Ring	1					
20	06030 41619	六角穴付ボルト 35611953 Hex. Socket Head Cap Screw	7					
21	06030 41620	ロータ　セット 42428870 Rotor Set	1					

見出番号 Key No.	部品番号 Parts No.	部品名称・備考 Parts Name・Remarks	1台分数Q'ty All	A	B	C	記号 Symbol	実施号機 Serial No.
22	06030 41621	六角ボルト 36846988 Hex. Head Bolt	2					
23	06030 41622	押え板 35612100 Clamp Plate	2					
24	06030 41623	ギヤ　ケース 39882535 Gearcase	1					
25	06030 41624	Ｏ　リング 95852281 O Ring	1					
26	06030 41625	ベアリング　外輪 35375401 Bearing, outer race	1					
27	06030 41626	ベアリング　内輪 35612001 Bearing, inner race	1					
28	06030 41627	ベアリング 35366061 Bearing	1					
29	06030 41628	止め輪 95223004 Snap Ring	1					
30	06030 41629	スペーサ 35367184 Spacer	1					
31	06030 41630	ベアリング 35375419 Bearing	1					
32	06030 41632	Ｏ　リング 95870432 O Ring	1					
33	06030 41633	ベアリング 35286004 Bearing	1					
34	06030 41634	六角ボルト 36791689 Hex. Head Bolt	2					
35	06030 41635	座金 95094306 Washer	2					
36	06030 40605	シール　カバー 39588413 Cover, seal	1					
37	06030 41637	六角穴付ボルト 35611961 Hex. Socket Head Cap Screw	4					
38	06030 41638	Ｏ　リング 95022331 O Ring	1					
39	06030 41639	シール 35375369 Seal	1					
40	06030 41650	エルボ　継手 35286442 Elbow Joint	1					
41	06030 41651	オイル　インジェクション　パイプ 39322193 Tube Ass'y	1					
42	06030 41652	Ｔ　継手 39480306 T Joint	1					

見出番号 Key No.	部品番号 Parts No.	部品名称・備考 Parts Name・Remarks	1台分数Q'ty All	A	B	C	記号 Symbol	実施号機 Serial No.
43	06030 41656	キー 39246954 Key	1					
44	06030 41649	シール 35376359 Seal	1					
45	06030 41641	カバー 39585187 Cover	1					
46	06030 41642	Ｏ　リング 95961215 O Ring	1					
47	06030 41606	六角穴付ボルト 96708060 Hex. Socket Head Cap Screw	4					
48	06030 41643	アンローダ　バルブ 39585625 Valve, unloader	1					
49	06030 41644	スプリング　クリップ 35379817 Clip, spring	1					
50	06030 41645	スプリング 35376342 Spring	1					
51	06030 41646	ピストン軸 35611557 Stem, piston	1					
52	06030 40604	スプリング 39327143 Spring	1					
53	06030 40603	ピストン 39589296 Piston	1					

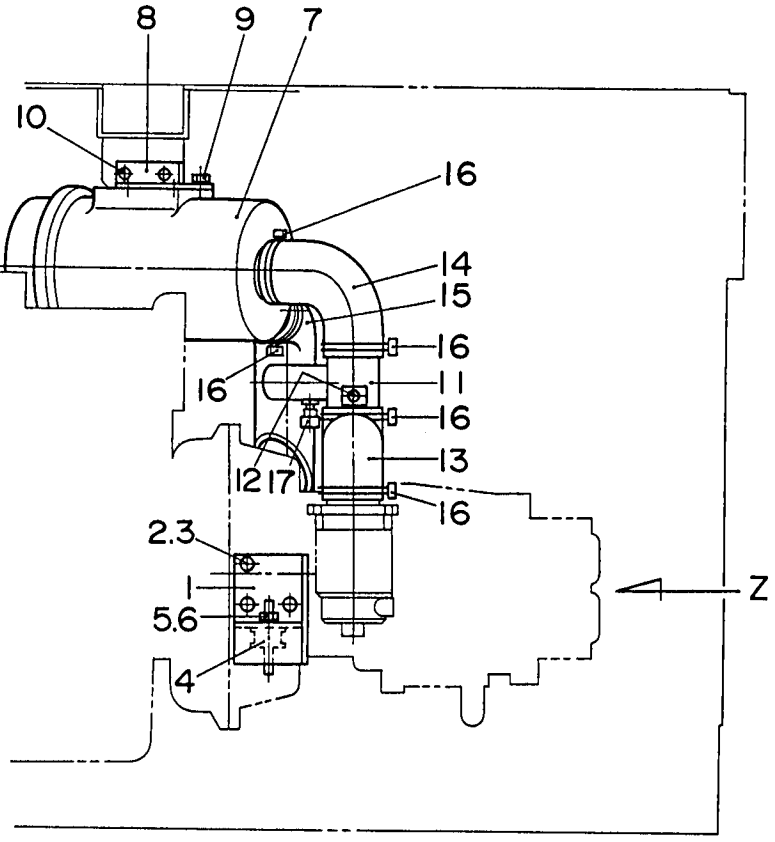
8
9
7
10
16
14
15
16
16
11
16
13
12
17
16
2.3
1
5.6
4
Z

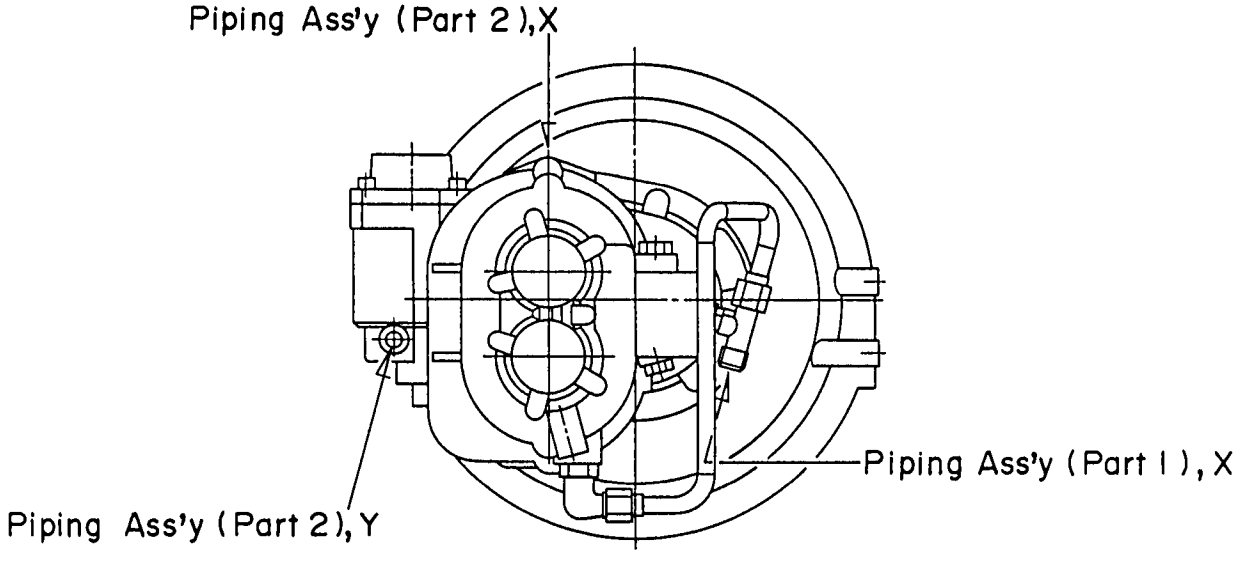
Piping Ass'y (Part 2),X
Piping Ass'y (Part 1), X
Piping Ass'y (Part 2), Y

VIEW - Z

見出番号 Key No.	部品番号 Parts No.	部品名称・備考 Parts Name・Remarks		1台分数Q'ty All	A	B	C	記号 Symbol	実施号機 Serial No.
1	E 11511 00704	コンプレッサ　フット（左） Compressor Foot, left side		1					
	E 11511 01004	コンプレッサ　フット（右） Compressor Foot, right side		1					
2	00103 10020	六角ボルト Hex. Head Bolt		6					
3	00425 10000	バネ座金 Spring Washer		6					
4	06050 00045	防振ゴム Rubber Suspension	EA4005	2					
5	00300 08000	六角ナット Hex. Nut		2					
6	00400 08000	バネ座金 Spring Washer		2					
7	06020 46269	エア　クリーナ Air Cleaner	113A7-0000A	1					
	06020 46336	エア　クリーナ　エレメント Element, air cleaner	11307-3000	(1)					
8	E 13742 00004	エア　クリーナ　ブラケット Bracket, air cleaner		1					
9	00171 08020	六角ボルト Hex. Head Bolt		3					
10	00171 08020	六角ボルト Hex. Head Bolt		2					
11	E 11413 00314	エア　クリーナ　パイプ Pipe, air cleaner		1					
12	00171 08020	六角ボルト Hex. Head Bolt		1					
13	E 11415 01214	エア　クリーナ　ホース Hose, air cleaner		1					
14	E 11415 01514	エア　クリーナ　ホース Hose, air cleaner		1					
15	E 11415 01004	エア　クリーナ　ホース Hose, air cleaner		1					
16	06055 15002	ホース　バンド Hose Band	φ75	5					
17	06020 40655	ダスト　インジケータ Indicator, dust	11304-6000	1					

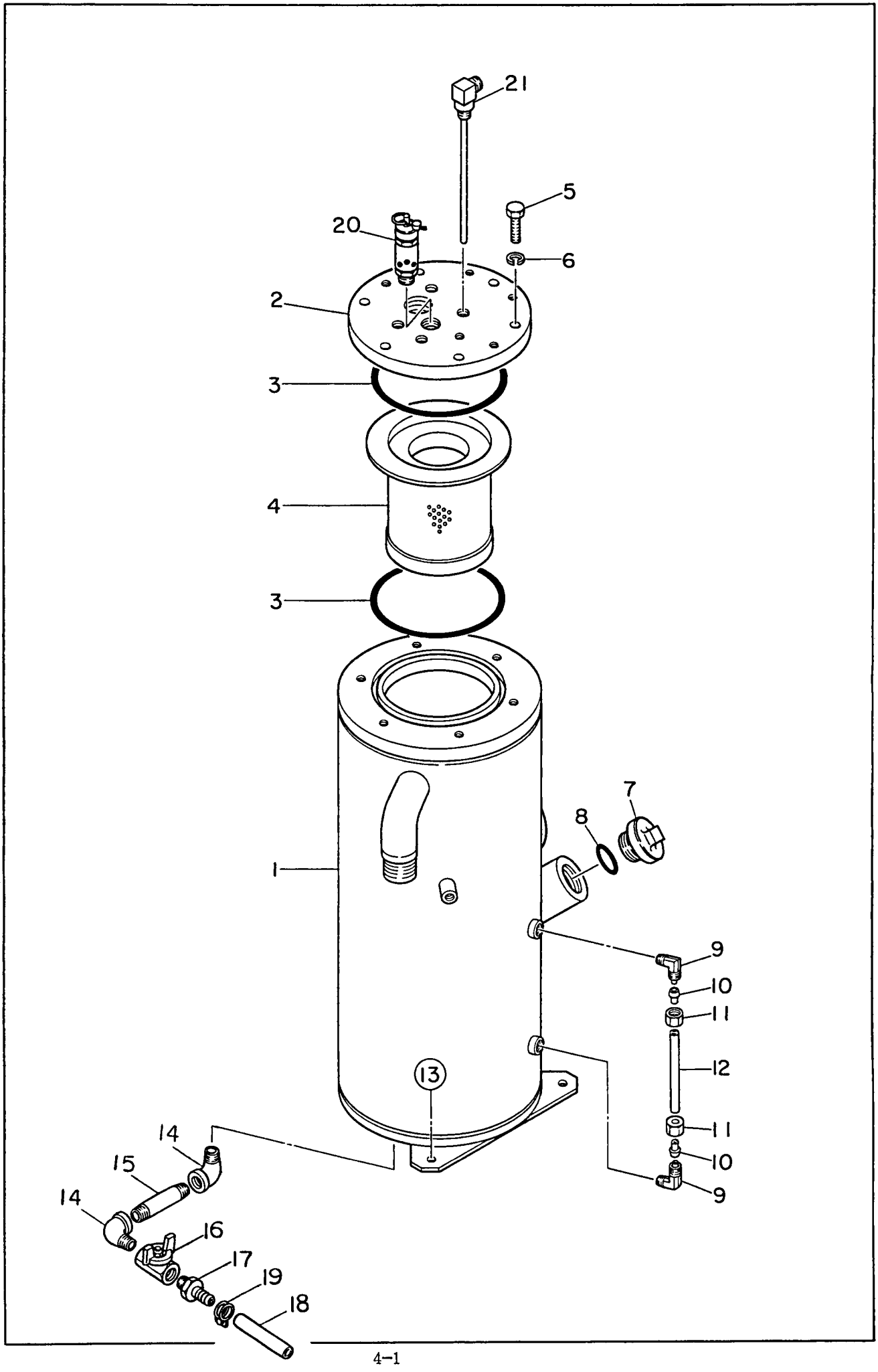

DIS-70AC E18712 01204

70AC　　オイルチャンバ組立　　Oil Chamber Ass'y

見出番号 Key No.	部品番号 Parts No.	部品名称・備考 Parts Name・Remarks		1台分数Q'ty All	A	B	C	記号 Symbol	実施号機 Serial No.
1	E 16240 00802	チャンバ　ボディ Body, chamber		1					
2	E 16241 00104	チャンバ　カバー Cover, chamber		1					
3	Y 01510 00150	O　リング O Ring	A G150	2					
4	Y 06032 10043	オイル　セパレータ Oil Separator	P837551	1					
5	Y 00103 10040	六角ボルト Hex. Head Bolt		6					
6	Y 00426 10000	バネ座金 Spring Washer		6					
7	W 08450 32804	オイル　フィラ　キャップ Cap, oil filler		1					
8	Y 01500 00044	O　リング O Ring	A P44	1					
9	Y 06033 01032	エルボ　ユニオン Elbow Union	L4N8×6-PT1/4	2					
10	Y 06033 02021	スリーブ Sleeve		2					
11	Y 06033 03021	ナット Nut		2					
12	Y 01904 00145	ナイロン　パイプ Nylon Pipe		1					
13	Y 00171 08020	六角ボルト Hex. Head Bolt		3					
14	Y 01302 04000	めすおす　エルボ Street Elbow	3/8	2					
15	Y 01343 04050	ロング　ニップル Long Nipple	3/8	1					
16	Y 06033 25013	バルブ Valve	BBS-77-10 3/8	1					
17	Y 06020 22750	ホース　ジョイント Hose Joint	KH-124	1					
18	Y 01938 00080	ホース Hose		1					
19	Y 06055 15109	ホース　バンド Hose Band	TS-155	1					
20	E 19241 00044	安全弁 Safety Valve	SF-50 1/2	1					
21	E 19241 00174	戻りパイプ Return Pipe	FPD11241 L=178	1					

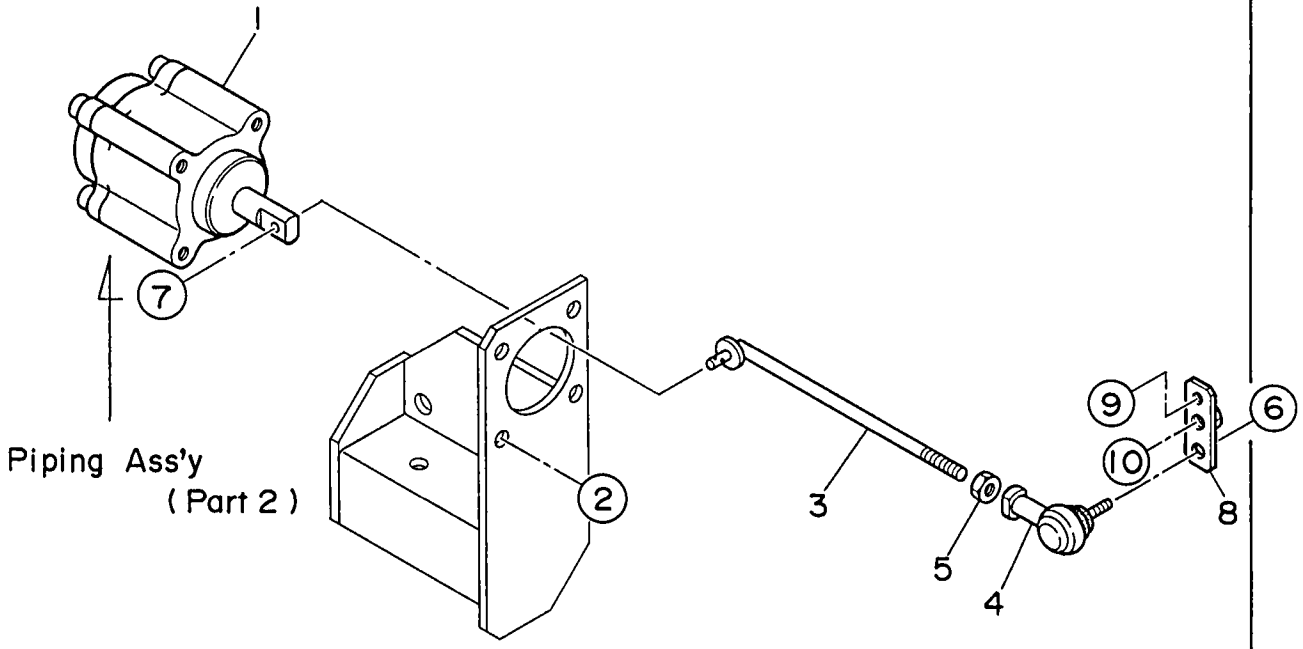
1
7
Piping Ass'y
(Part 2)
2
3
5
4
9
10
6
8

70AC　　スピードレギュレータ組立　　Speed Regulator Ass'y

見出番号 Key No.	部品番号 Parts No.	部品名称・備考 Parts Name・Remarks		1台分数Q'ty All	A	B	C	記号 Symbol	実施号機 Serial No.
1	E 19241 00094	スピード　レギュレータ Speed Regulator	FCS-DNYK-50 -35-S(A)	1					
	06034 00004	ベロフラム Bellofram	DM1-50-40 -T3NN501	(1)					
2	00171 08025	六角ボルト Hex. Head Bolt		4					
3	E 12113 00504	ガバナ　ロッド Governor Rod		1					
4	06021 80105	ボール　ジョイント Ball Joint	LHSA8 DE38A	1					
5	00300 08000	六角ナット Hex. Nut		1					
6	00384 08000	六角ナット Hex. Nut		1					
	00412 08000	平座金 Plain Washer		1					
7	06050 10502	スナップ　ピン Snap Pin	SSP-6	1					
	00412 06000	平座金 Plain Washer		1					
8	E 12148 00304	ガバナ　レバー Governor Lever		1					
9	00101 06015	六角ボルト Hex. Head Bolt		1					
	00400 06000	バネ座金 Spring Washer		1					
10	00101 08015	六角ボルト Hex. Head Bolt		1					
	00400 08000	バネ座金 Spring Washer		1					

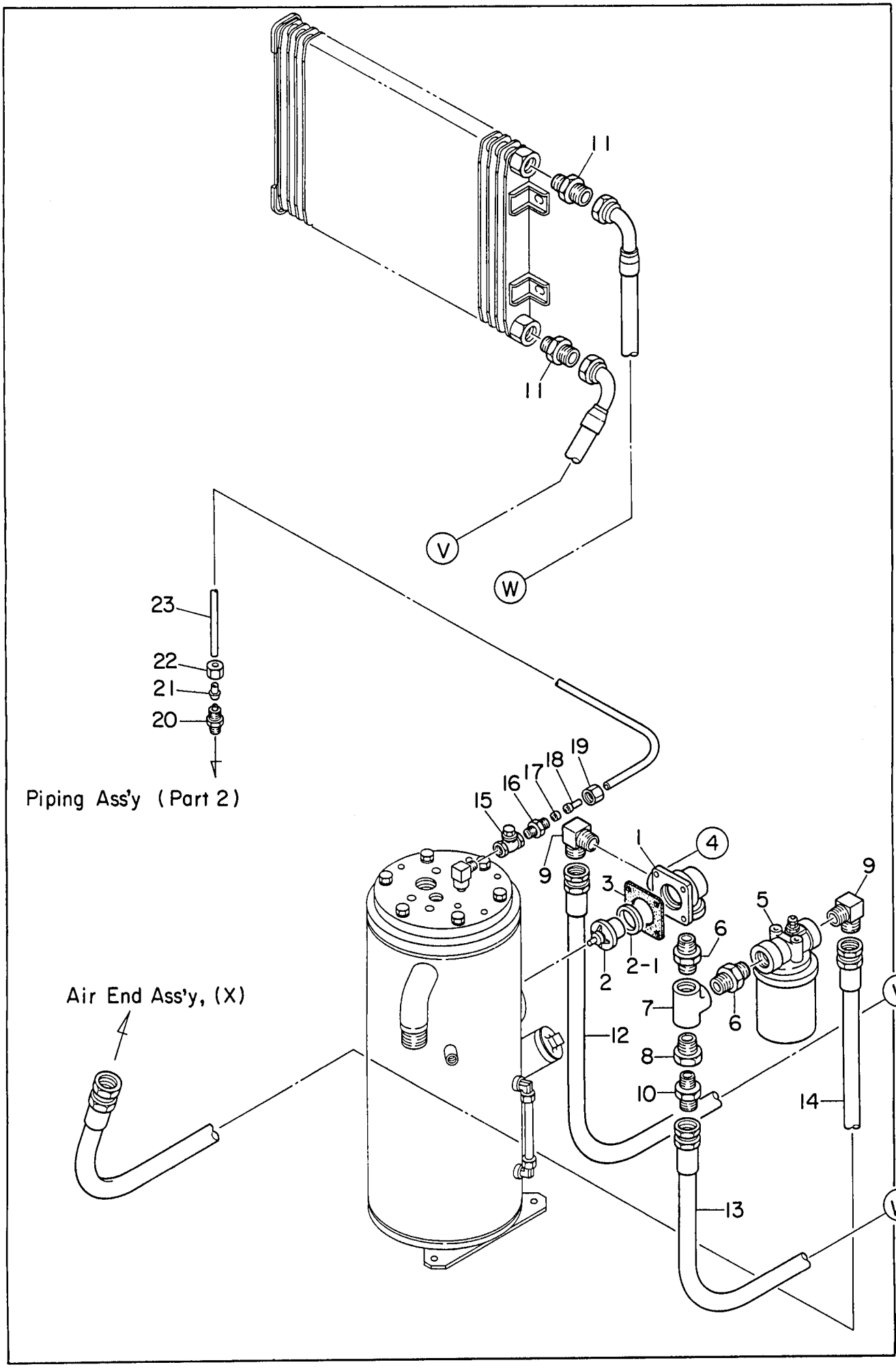
11
11
V
W
23
22
21
20
Piping Ass'y (Part 2)
19
18
17
16
15
9
1
4
3
2
2-1
6
5
9
6
7
12
8
10
14
V
13
W
Air End Ass'y, (X)

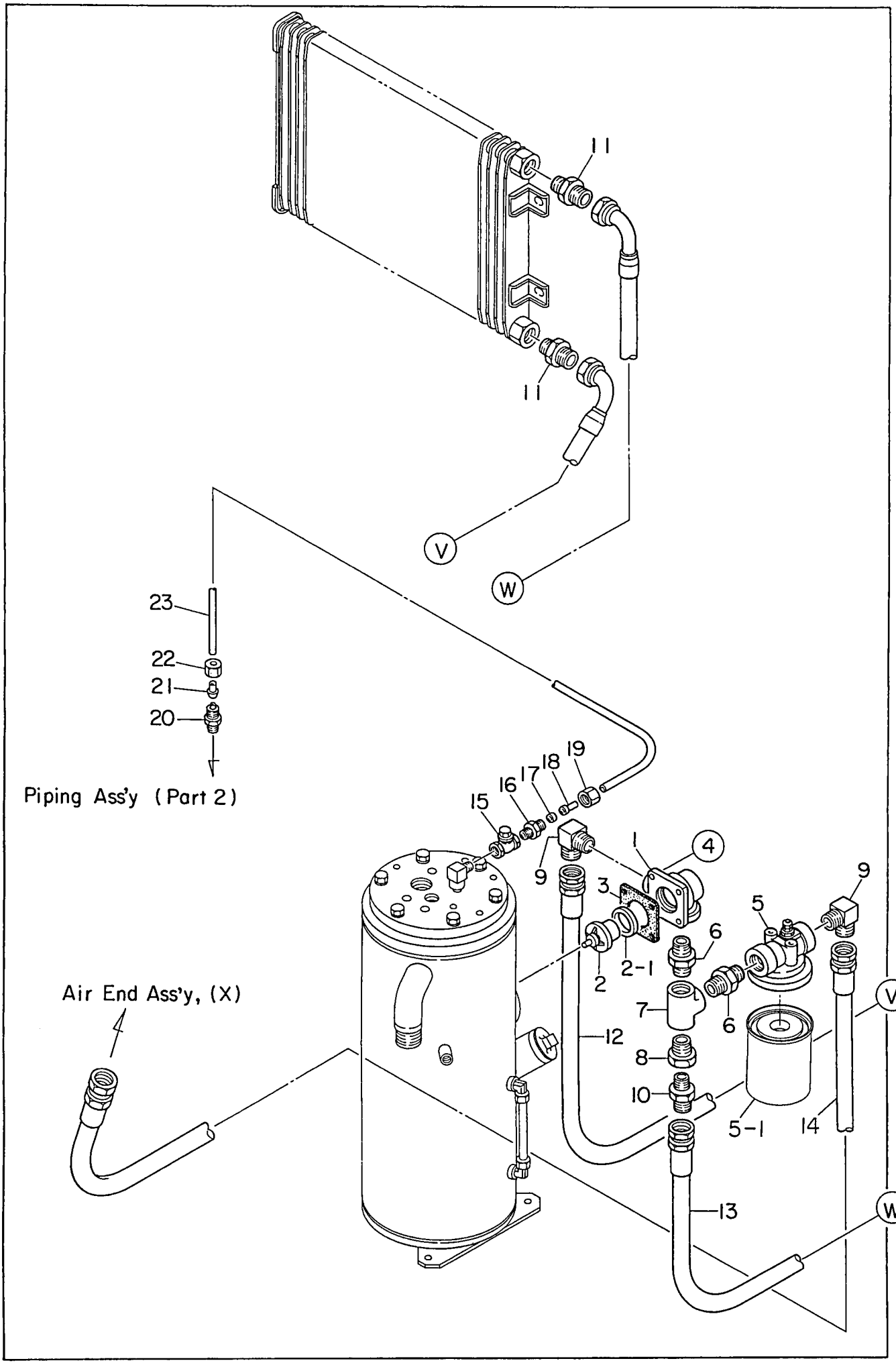
11
11
V
W
23
22
21
20
Piping Ass'y (Part 2)
19
18
17
16
15
9
1
4
3
2
2-1
6
5
9
6
7
12
8
10
5-1
14
V
13
W
Air End Ass'y, (X)

見出番号 Key No.	部品番号 Parts No.	部品名称・備考 Parts Name・Remarks	1台分数Q'ty All	A	B	C	記号 Symbol	実施号機 Serial No.
1	W 62632 42022	サーモ バルブ ボディ Body, thermo valve	1					
2	Y 06032 10103	サーモスタット T1-186-3 Thermostat	1					
2- 1	Y 06032 10401	シール TP-17-3 Seal	(1)					
3	E 16073 00004	ガスケット Gasket	1					
4	Y 00153 08020	六角穴付ボルト Hex. Socket Head Cap Screw	4					
	Y 00400 08000	バネ座金 Spring Washer	4					
5	Y 06033 10082	オイル フィルタ 30124 0000 Oil Filter	1					～3831106
	Y 06033 10182	オイル フィルタ カートリッジ 30124 2000 Cartridge, oil filter	(1)					～3831106
	Y 06033 10282	フィルタヘッド組立 1-7KDEQ803 Filter Head Ass'y	1					3831107～
5- 1	Y 06033 10182	オイル フィルタ カートリッジ 30124 2000 Cartridge, oil filter	1					3831107～
6	Y 06033 06303	ニップル SNP06-000J Nipple 3/4	2					
7	Y 06033 06624	Ｔ 継手 STA06-000J T Joint 3/4	1					
8	Y 01317 08060	ブッシュ 3/4×1/2 Bushing	1					
9	Y 06033 06051	エルボ アダプタ Elbow Adapter	2					
10	Y 06033 05058	ストレート アダプタ 1009-12 Straight Adapter	1					
11	Y 06033 05120	ストレート アダプタ SS0-09-12 Straight Adapter	2					
12	E 16042 00404	ホース Hose	1					
13	E 16042 02104	ホース Hose	1					
14	E 16042 02004	ホース Hose	1					
15	Y 01203 04005	逆止弁 Check Valve	1					
16	Y 06033 10090	フィルタ 660153 Filter	1					

見出番号 Key No.	部品番号 Parts No.	部品名称・備考 Parts Name・Remarks	1台分数Q'ty All	A	B	C	記号 Symbol	実施号機 Serial No.
17	Y 06033 02001	スリーブ Sleeve	1					
18	Y 06033 04000	インサート Insert	1					
19	Y 06033 03001	ナット Nut	1					
20	Y 06033 00043	ハーフ ユニオン Half Union C4N8×6-PT3/8	1					
21	Y 06033 02021	スリーブ Sleeve	1					
22	Y 06033 03021	ナット Nut	1					
23	Y 01904 00810	ナイロン パイプ Nylon Pipe	1					

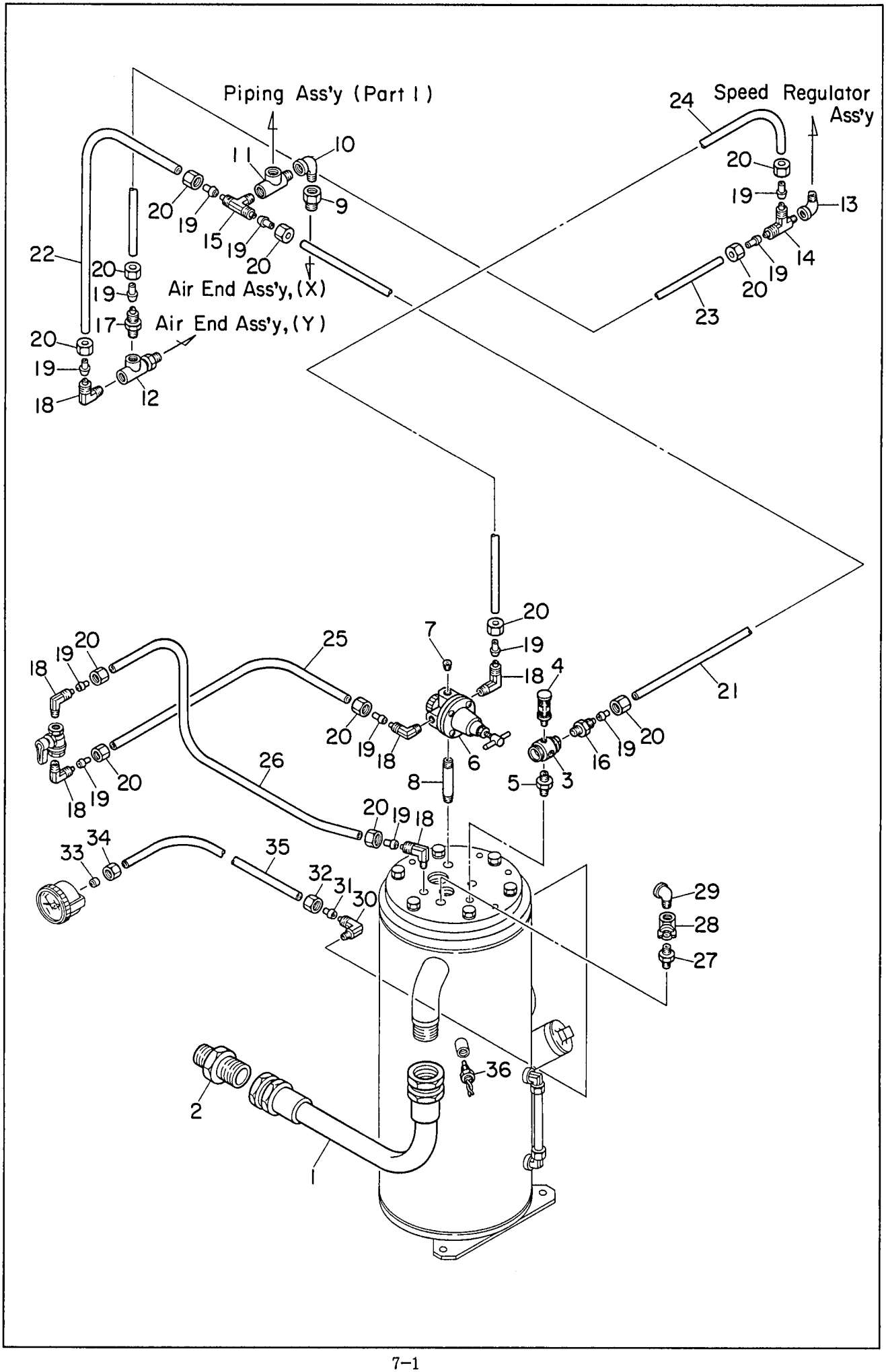
Piping Ass'y (Part 1)
Speed Regulator Ass'y
Air End Ass'y,(X)
Air End Ass'y,(Y)
1
2
3
4
5
6
7
8
9
10
11
12
13
14
15
16
17
18
19
20
21
22
23
24
25
26
27
28
29
30
31
32
33
34
35
36

見出番号 Key No.	部品番号 Parts No.	部品名称・備考 Parts Name・Remarks		1台分数Q'ty All	A	B	C	記号 Symbol	実施号機 Serial No.
1	E 16072 00204	ディスチャージ ホース Discharge Hose		1					～3714906
	E 16072 00604	ディスチャージ ホース Discharge Hose		1					3714907～
2	E 16148 00704	アダプタ Adapter		1					
3	Y 06033 24283	パイロット バルブ Pilot Valve	125A-25WY	1					
4	Y 06032 00008	サイレンサ Silencer	SLW-6A	1					
5	Y 01315 00000	ニップル Nipple	1/8	1					
6	Y 06055 11064	圧力調整弁 Pressure Regulating Valve	6062-2C-S3	1					
	Y 06034 00010	ダイアフラムアッセイ Diaphragm Ass'y	15-5369	(1)					
7	Y 01324 02000	プラグ Plug	1/4	1					
8	Y 01343 02075	ロング ニップル Long Nipple	1/4	1					
9	E 16148 00904	アダプタ Adapter		1					
10	Y 01302 04000	めすおす エルボ Street Elbow	3/8	1					
11	Y 01305 04000	めすおす T Service T	3/8	1					
12	E 16148 02104	オリフィス T Orifice T		1					
13	Y 01302 00000	めすおす エルボ Street Elbow	1/8	1					
14	Y 06033 06612	T 継手 T Joint	ST4N8×6-PT1/8	1					
15	Y 06033 06655	T 継手 T Joint	T4N8×6-PT3/8	1					
16	Y 06033 00041	ハーフ ユニオン Half Union	C4N8×6-PT1/8	1					
17	Y 06033 00042	ハーフ ユニオン Half Union	C4N8×6-PT1/4	1					
18	Y 06033 01032	エルボ ユニオン Elbow Union	L4N8×6-PT1/4	6					
19	Y 06033 02021	スリーブ Sleeve		12					

見出番号 Key No.	部品番号 Parts No.	部品名称・備考 Parts Name・Remarks		1台分数Q'ty All	A	B	C	記号 Symbol	実施号機 Serial No.
20	Y 06033 03021	ナット Nut		12					
21	Y 01907 00910	ナイロン パイプ Nylon Pipe		1					
22	Y 01907 00230	ナイロン パイプ Nylon Pipe		1					
23	Y 02611 00600	ナイロン パイプ Nylon Pipe		1					
24	Y 02611 00670	ナイロン パイプ Nylon Pipe		1					
25	Y 02613 00760	ナイロン パイプ Nylon Pipe		1					
26	Y 02613 00610	ナイロン パイプ Nylon Pipe		1					
27	Y 01315 02000	ニップル Nipple	1/4	1					
28	Y 06033 25010	バルブ Valve	BBS-77-08 1/4	1					
29	Y 01302 02000	めすおす エルボ Street Elbow	1/4	1					
30	Y 06033 01030	エルボ ユニオン Elbow Union	L4N4×3-PT1/8	1					
31	Y 06033 02020	スリーブ Sleeve		1					
32	Y 06033 03020	ナット Nut		1					
33	Y 06033 02000	スリーブ Sleeve		1					
34	Y 06033 03000	ナット Nut		1					
35	Y 01906 00800	ナイロン パイプ Nylon Pipe		1					
36	Y 06032 10230	空気温度センサ Sensor, air temperature	TEK-84 NO27	1					

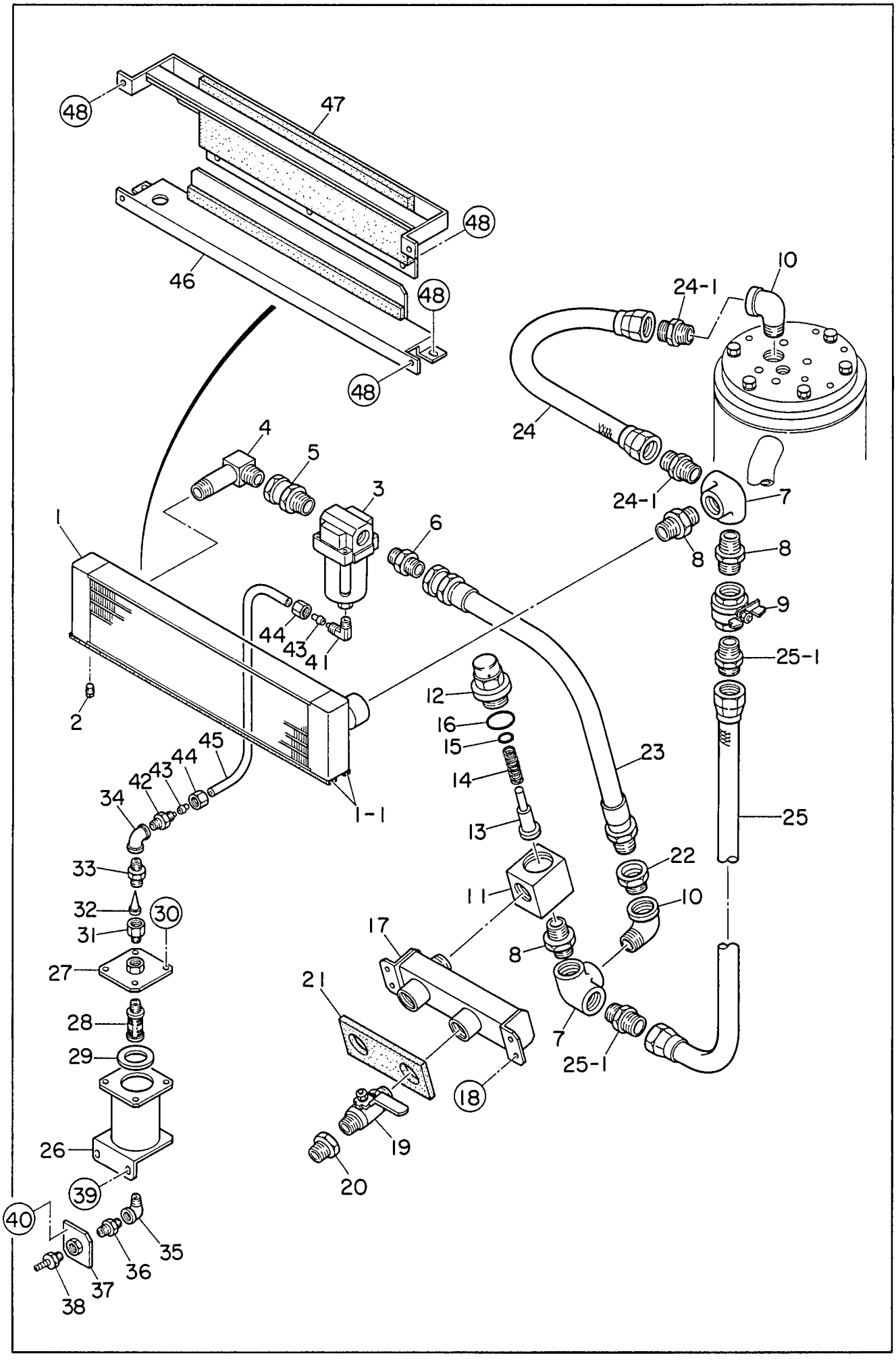
48
47
48
46
48
48
10
24-1
24
4
5
3
24-1
7
1
6
8
8
9
44
43
41
25-1
2
12
16
15
23
45
44
43
42
34
14
1-1
13
25
33
22
11
10
32
30
31
17
8
27
21
28
7
29
25-1
18
26
19
39
20
40
35
36
37
38

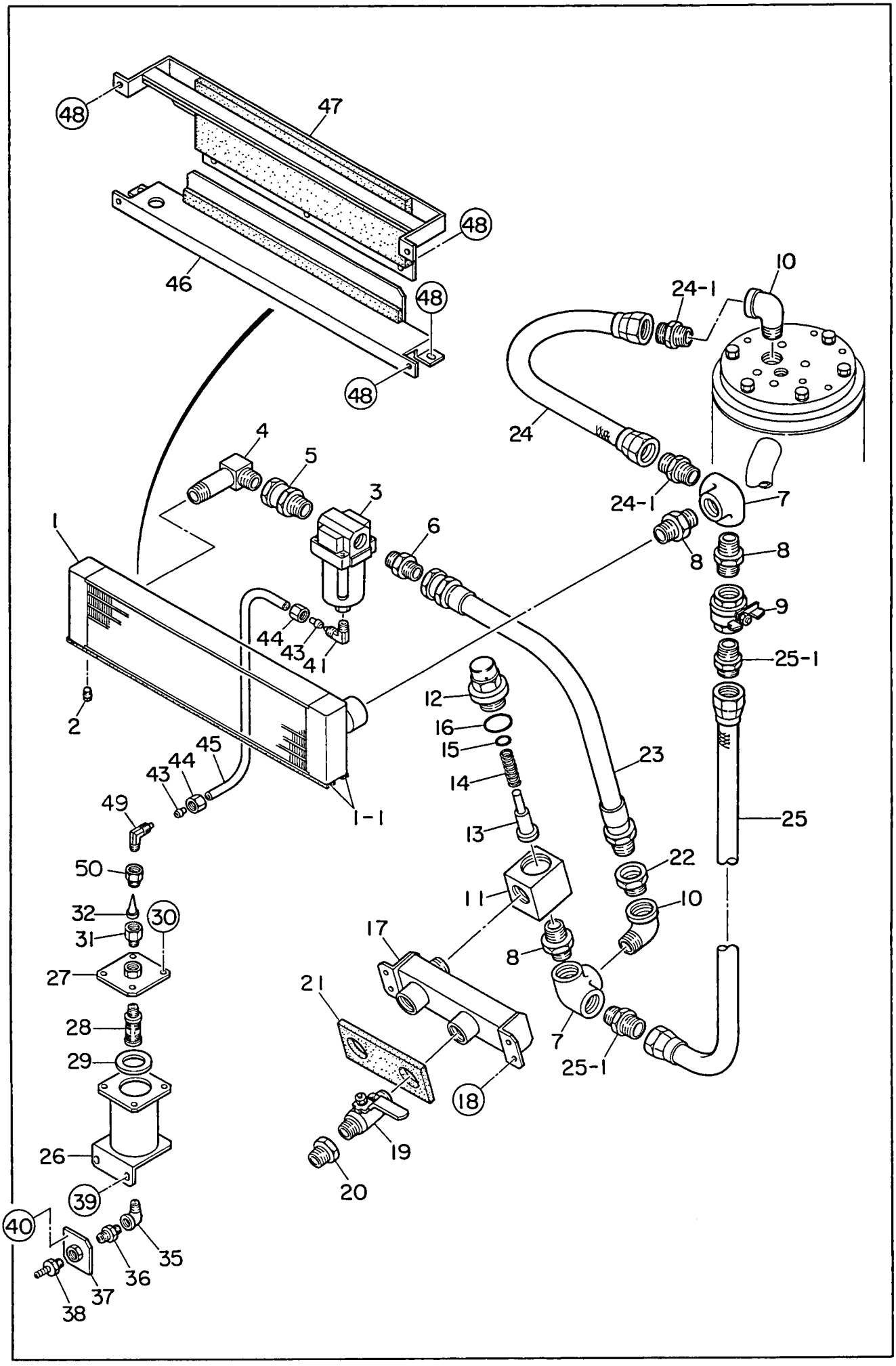
48
47
48
46
48
48
10
24-1
24
24-1
7
8
8
9
25-1
25
4
5
3
6
1
44
43
41
2
45
44
43
1-1
12
16
15
14
13
23
22
10
11
8
17
21
7
25-1
18
19
20
49
50
32
31
30
27
28
29
26
39
40
35
36
37
38

70AC　　アフタクーラ組立　　After Cooler Ass'y

見出番号 Key No.	部品番号 Parts No.	部品名称・備考 Parts Name・Remarks		1台分数Q'ty All	A	B	C	記号 Symbol	実施号機 Serial No.
1	E 19241 00204	アフタ　クーラ After Cooler	ZAWG0058000	1					
1- 1	Y 02202 00580	ラバー　シール Rubber Seal		2					
2	Y 01324 04000	プラグ Plug	3/8	1					
3	E 19241 00194	ドレーン　セパレータ Drain Separator	AF40-06-78JR-100	1					
	E 19241 00214	エレメント組立 Element Ass'y	11104-100B	(1)					
4	Y 06033 06026	エルボ　アダプタ Elbow Adapter	SHL217-06	1					
5	Y 06033 06526	アダプタ Adapter	SHA206-06×06	1					
6	Y 06033 05050	ストレート　アダプタ Straight Adapter	1009-19	1					
7	Y 06033 06483	横口エルボ Cross Inlet Elbow	1	2					
8	Y 06033 06369	ニップル Nipple	SNP08-000F 1	3					
9	Y 06033 25063	バルブ Valve	ZET600	1					
10	Y 06033 06207	めすおす　エルボ Street Elbow	SLC08-000J 1	2					
11	E 16310 00404	保圧弁ボディ Body, minimum pressure valve		1					
12	E 16310 00004	保圧弁カバー Cover, minimum pressure valve		1					
13	E 16310 00104	バルブ Valve		1					
14	E 16310 00204	スプリング Spring		1					
15	Y 01505 00020	O　リング O Ring	D P20	1					
16	Y 01500 00042	O　リング O Ring	A P42	1					
17	E 16071 00003	マニホールド Manifold		1					
18	Y 00171 08020	六角ボルト Hex. Head Bolt		4					
19	E 19241 00144	バルブ Valve	825-001355 1×3/4	2					

見出番号 Key No.	部品番号 Parts No.	部品名称・備考 Parts Name・Remarks	1台分数Q'ty All	A	B	C	記号 Symbol	実施号機 Serial No.
20	W 60133 83004	スパッド Spad	2					
21	E 14914 00104	ラバー　シール Rubber Seal	1					
22	Y 06033 06851	ブッシング　SBU08-060J Bushing	1					
23	E 16042 02204	ホース Hose	1					
24	E 16042 01704	ホース Hose	1					
24- 1	Y 06033 05046	ストレート　アダプタ　1013-25 Straight Adapter	(2)					
25	E 16042 01904	ホース Hose	1					
25- 1	Y 06033 05046	ストレート　アダプタ　1013-25 Straight Adapter	(2)					
26	E 16070 00014	ドレーン　タンク Drain Tank	1					
27	E 26070 01804	タンク　カバー Cover, drain tank	1					
28	Y 06032 00001	サイレンサ　SLW-10A 3/8 Silencer	1					
29	E 93040 04104	ガスケット Gasket	1					
30	Y 00171 08025	六角ボルト Hex. Head Bolt	4					
31	E 16148 02504	ソケット　ニップル Socket Nipple	1					
32	W 61432 16004	フィルタ Filter	1					～3715522
	E 91191 00404	フィルタ Filter	1					3715523～
33	W 60132 15004	ニップル Nipple	1					～3715522
34	Y 01300 04000	エルボ　継手　3/8 Elbow Joint	1					～3715522
35	Y 01302 02000	めすおす　エルボ　1/4 Street Elbow	1					
36	Y 01316 04020	径違い　ニップル　3/8×1/4 Reducing Nipple	1					
37	E 24144 00204	ドレーン　ジョイント Drain Joint	1					

見出番号 Key No.	部品番号 Parts No.	部品名称・備考 Parts Name・Remarks		1台分数Q'ty All	A	B	C	記号 Symbol	実施号機 Serial No.
38	Y 06020 22208	ホース　ジョイント Hose Joint	KH-121	1					
39	Y 00171 06020	六角ボルト Hex. Head Bolt		2					
	Y 02070 06000	六角ナット Hex. Nut		2					
40	Y 00171 06015	六角ボルト Hex. Head Bolt		2					
41	Y 06033 01034	エルボ　ユニオン Elbow Union	L4N12×9-PT1/4	1					
42	Y 06033 00045	ハーフ　ユニオン Half Union	L4N12×9-PT3/8	1					～3715522
43	Y 06033 02022	スリーブ Sleeve		2					
44	Y 06033 03022	ナット Nut		2					
45	Y 02618 00290	ナイロン　パイプ Nylon Pipe		1					
46	E 14478 01503	アフタ　クーラ　ブラケット Bracket, after cooler		1					
	Y 02288 00480	ラバー　シール Rubber Seal		1					
47	E 14445 00403	アフタ　クーラ　ブラケット Bracket, after cooler		1					
	E 14947 01204	吸音材 Lining		1					
	Y 02288 00610	ラバー　シール Rubber Seal		1					
	Y 02294 00610	ラバー　シール Rubber Seal		1					
48	Y 00171 08020	六角ボルト Hex. Head Bolt		9					
49	Y 06033 01035	エルボ　ユニオン Elbow Union	L4N12×9-PT3/8	1					3715523～
50	E 16148 03104	めすおす　ソケット Street Socket		1					3715523～

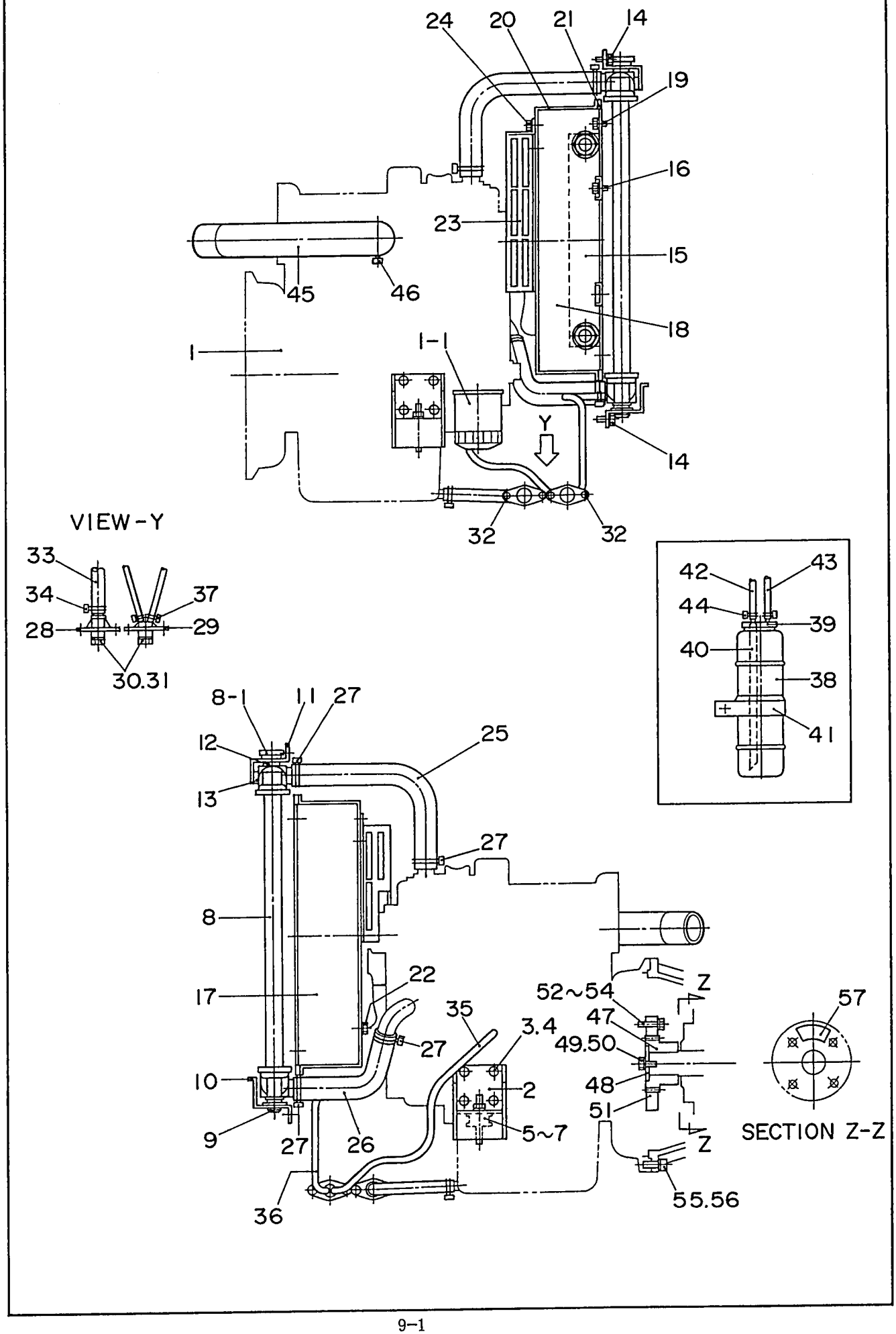
24
20
21
14
19
16
23
15
45
46
18
1
1-1
Y
14
32
32
VIEW-Y
33
34
37
28
29
30.31
42
43
44
39
40
38
41
8-1
11
27
12
25
13
27
8
22
17
35
3.4
27
52~54
Z
47
49.50
57
10
2
48
51
5~7
9
27
26
Z
SECTION Z-Z
36
55.56

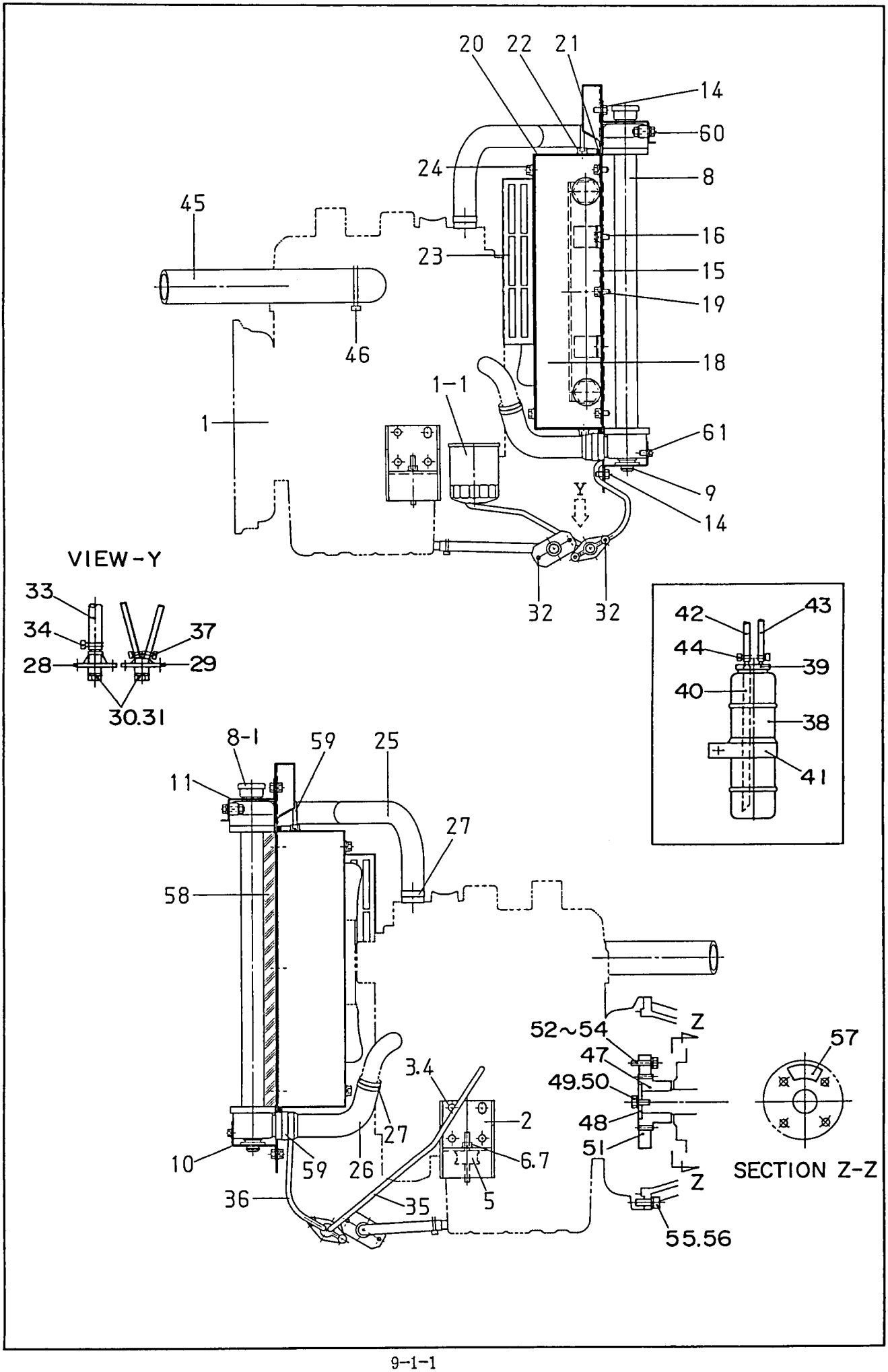
20
22
21
14
60
24
8
45
16
23
15
19
46
18
1-1
1
61
9
Y
14
32
32
VIEW-Y
33
34
37
28
29
30.31
42
43
44
39
40
38
41
8-1
59
25
11
27
58
52~54
Z
47
49.50
48
51
Z
57
3.4
2
27
10
59
26
6.7
5
36
35
55.56
SECTION Z-Z

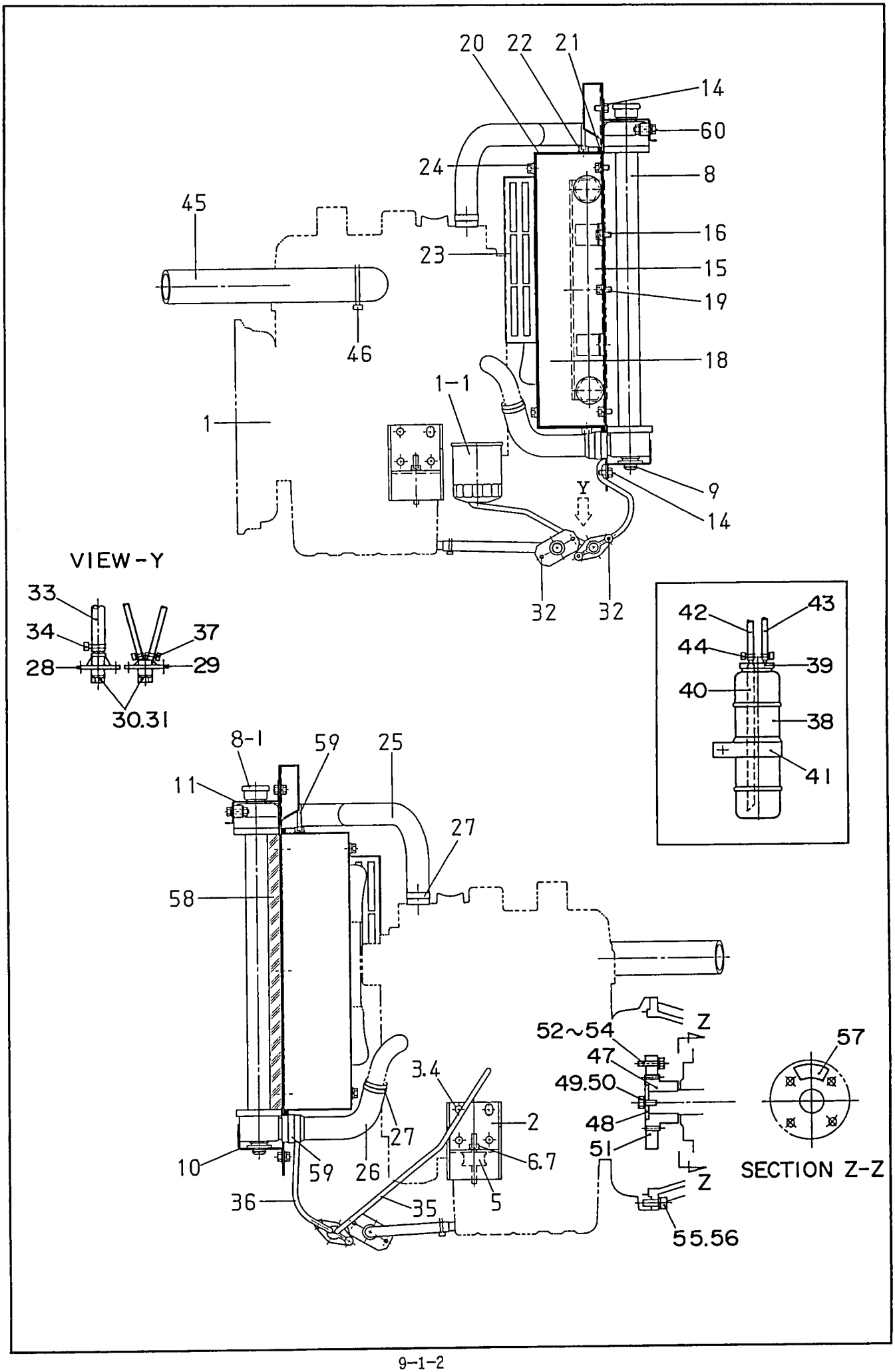
20
22
21
14
60
24
8
45
16
23
15
19
46
18
1-1
1
9
Y
14
32
32
VIEW-Y
33
34
37
28
29
30.31
42
43
44
39
40
38
41
8-1
59
25
11
27
58
52~54
Z
47
49.50
48
51
Z
57
SECTION Z-Z
55.56
3.4
2
27
6.7
10
59
26
5
36
35

見出番号 Key No.	部品番号 Parts No.	部品名称・備考 Parts Name・Remarks		1台分数Q'ty All	A	B	C	記号 Symbol	実施号機 Serial No.
1	E 19242 00384	エンジン Engine	KUBOTA D905-KA	1					
	Y 06020 11472	ファン　ベルト Fan Belt	KUBOTA 16282-97011	(1)					
1- 1	Y 06020 41174	オイル　フィルタ　カートリッジ Cartridge, oil filter	KUBOTA 16271-32091	(1)					
2	E 13042 00804	エンジン　フット Engine Foot		2					
3	Y 00107 10020	六角ボルト Hex. Head Bolt		8					
4	Y 00425 10000	バネ座金 Spring Washer		8					
5	Y 06050 00045	防振ゴム Rubber Suspension	EA4005	2					
6	Y 00300 08000	六角ナット Hex. Nut		2					
7	Y 00400 08000	バネ座金 Spring Washer		2					
8	E 19242 00504	ラジエータ Radiator	232000-3140	1					～3780355
	Y 06020 12788	ラジエータ Radiator	2951-312-0000	1					3780356～
8- 1	Y 06020 11063	ラジエータ　キャップ Cap, radiator	022510-1990	(1)					～3780355
	Y 06020 11079	ラジエータ　キャップ Cap, radiator	6713-092-0901	(1)					3780356～
9	B 13126 00004	マウント　ゴム Rubber Mount		2					～3780355
	W 87020 14004	インシュレータ Insulator		2					3780356～
10	E 13112 00304	ラジエータ　ブラケット Bracket, radiator		1					～3780355
	E 13112 00703	ラジエータ　ブラケット Bracket, radiator		1					3780356～
11	E 23112 00104	ラジエータ　ブラケット Bracket, radiator		1					～3780355
	E 13112 00603	ラジエータ　ブラケット Bracket, radiator		1					3780356～
12	Y 02288 00050	ラバー　シール Rubber Seal		2					～3780355
13	Y 02288 00300	ラバー　シール Rubber Seal		1					～3780355

見出番号 Key No.	部品番号 Parts No.	部品名称・備考 Parts Name・Remarks	1台分数Q'ty All	A	B	C	記号 Symbol	実施号機 Serial No.
14	Y 00171 08020	六角ボルト Hex. Head Bolt	5					
15	E 19241 00064	オイル　クーラ　124100-3071 Oil Cooler	1					
16	Y 00171 08020	六角ボルト Hex. Head Bolt	4					～3780355
	Y 00171 08015	六角ボルト Hex. Head Bolt	4					3780356～
17	E 13141 02204	オイル　クーラ　ブラケット Bracket, oil cooler	1					～3780355
18	E 13141 02304	オイル　クーラ　ブラケット Bracket, oil cooler	1					～3780355
	E 13141 03304	オイル　クーラ　ブラケット Bracket, oil cooler	1					3780356～
19	Y 00171 08020	六角ボルト Hex. Head Bolt	6					
20	E 13113 00603	シュラウド Shroud	1					～3780355
	E 13113 01103	シュラウド Shroud	1					3780356～
21	Y 02294 00440	ラバー　シール Rubber Seal	2					～3780355
	Y 02292 00475	ラバー　シール Rubber Seal	2					3780356～ 3782731
	Y 03120 00475	ラバー　シール Rubber Seal	2					3782732～
22	Y 00171 08020	六角ボルト Hex. Head Bolt	10					～3780355
	Y 00171 08020	六角ボルト Hex. Head Bolt	5					3780356～
23	E 13114 01004	ファン　ガード Fan Guard	1					～3780355
	E 13114 00604	ファン　ガード Fan Guard	1					3780356～
24	Y 00171 08020	六角ボルト Hex. Head Bolt	2					
25	E 19242 00494	ラジエータ　ホース　102091-9940 Radiator Hose	1					～3780355
	E 13116 00203	ラジエータ　ホース Radiator Hose	1					3780356～
26	E 19242 00334	ラジエータ　ホース　102091-9170 Radiator Hose	1					～3780355

見出番号 Key No.	部品番号 Parts No.	部品名称・備考 Parts Name・Remarks		1台分数Q'ty All	A	B	C	記号 Symbol	実施号機 Serial No.
	E 13116 00303	ラジエータ　ホース Radiator Hose		1					3780356～
27	E 19242 00524	ホース　バンド Hose Band	9778-03620A	4					～3780355
	Y 06055 15134	ホース　バンド Hose Band	HS-16	2					3780356～
28	E 92010 00103	オイル　ドレーン　ジョイント Drain Joint, oil		1					
29	W 16220 14103	水　ドレーン　ジョイント Drain Joint, water		1					
30	W 08020 11104	プラグ Plug		2					
31	Y 01500 00018	O　リング O Ring	A P18	2					
32	Y 00171 06020	六角ボルト Hex. Head Bolt		4					
33	Y 01921 00500	ドレーン　ホース Drain Hose		1					
34	Y 06055 15064	ホース　バンド Hose Band	HS-8	2					
35	Y 01999 00910	ドレーン　ホース Drain Hose		1					
36	Y 01999 00550	ドレーン　ホース Drain Hose		1					
37	Y 06055 15106	ホース　バンド Hose Band		4					
38	W 08020 81403	補助タンク Reserve Tank		1					
39	W 08020 81104	補助タンク　キャップ Cap, reserve tank		1					
40	Y 01999 00215	ホース Hose		1					
41	W 62620 82304	補助タンク　ブラケット Bracket, reserve tank		1					
42	Y 01999 00400	ホース Hose		1					
43	Y 01932 00850	ホース Hose		1					
44	Y 06055 15106	ホース　バンド Hose Band		2					
45	E 13741 00404	エア　クリーナ　ホース Hose, air cleaner		1					

見出番号 Key No.	部品番号 Parts No.	部品名称・備考 Parts Name・Remarks		1台分数Q'ty All	A	B	C	記号 Symbol	実施号機 Serial No.
46	Y 06055 15115	ホース　バンド Hose Band	φ55	2					
47	E 11641 00403	ドリブン　ギヤ Driven Gear		1					
48	W 62716 56004	カップリング　プレート Coupling Plate		1					～3802094
	E 11648 00304	カップリング　プレート Coupling Plate		1					3802095～
49	Y 00103 10020	六角ボルト Hex. Head Bolt		1					
50	Y 00426 10000	バネ座金 Spring Washer		1					
51	E 11642 00003	ドライブ　ギア Drive Gear		1					
52	Y 00107 10040	六角ボルト Hex. Head Bolt		4					
53	Y 00426 10000	バネ座金 Spring Washer		4					
54	Y 00416 10000	平座金 Plain Washer		4					
55	Y 00152 10030	六角穴付ボルト Hex. Socket Head Cap Screw		8					
56	Y 00426 10000	バネ座金 Spring Washer		8					
57	E 95311 00104	ギヤや入力軸を　銘板 Decal;Never Hammer	E9311 0010	1					
58	E 13111 00104	ラバー　シール Rubber Seal		1					3780356～
59	Y 06055 15135	ホース　バンド Hose Band	HAS-20	2					3780356～
60	Y 00171 08030	六角ボルト Hex. Head Bolt		2					3780356～
	Y 00300 08000	六角ナット Hex. Nut		2					
	Y 00416 08000	平座金 Plain Washer		2					
61	Y 00171 06015	六角ボルト Hex. Head Bolt		2					3780356～ 3787891

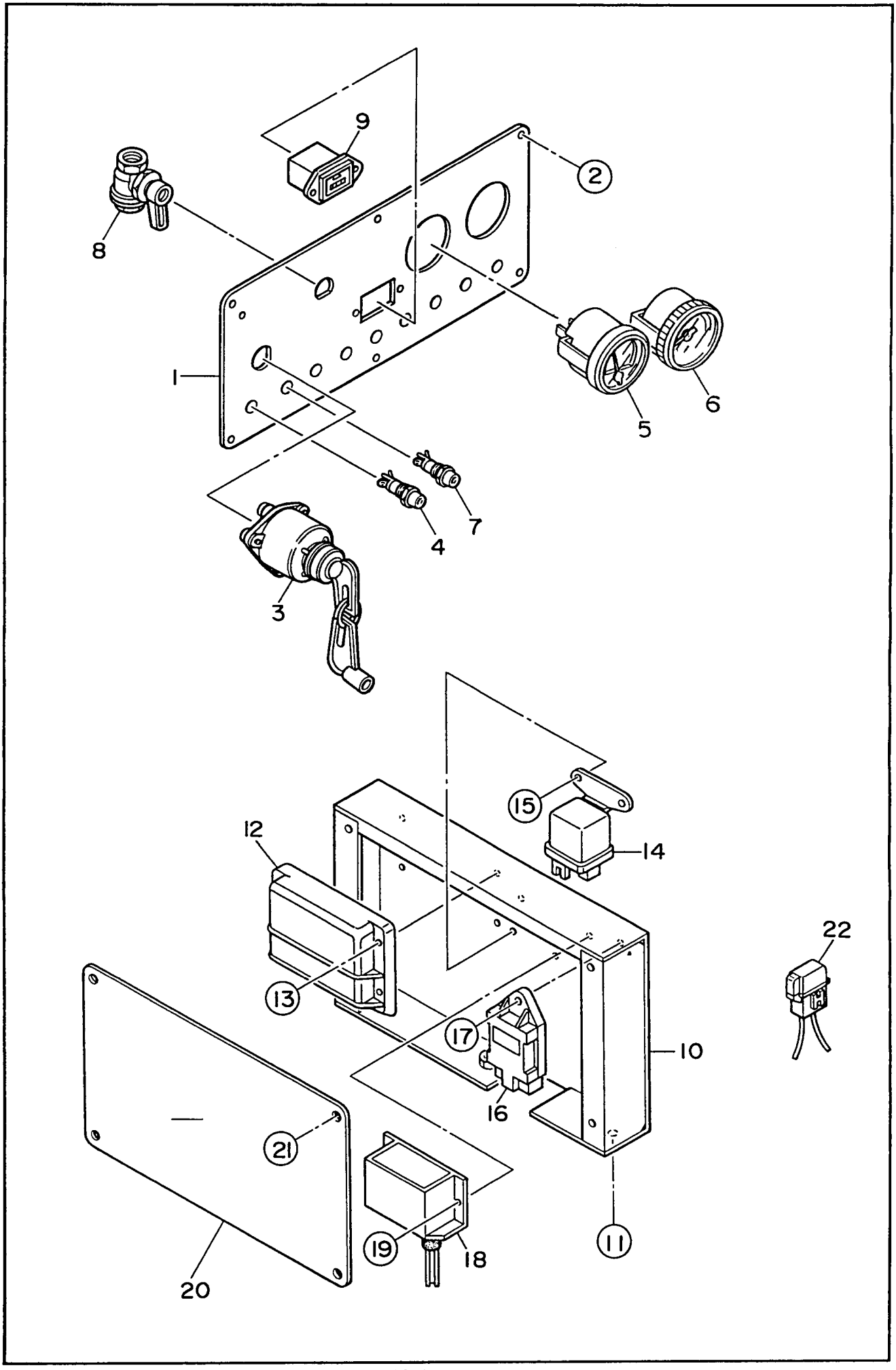
9
2
8
1
6
5
7
4
3
15
12
14
22
13
17
10
16
21
19
18
11
20

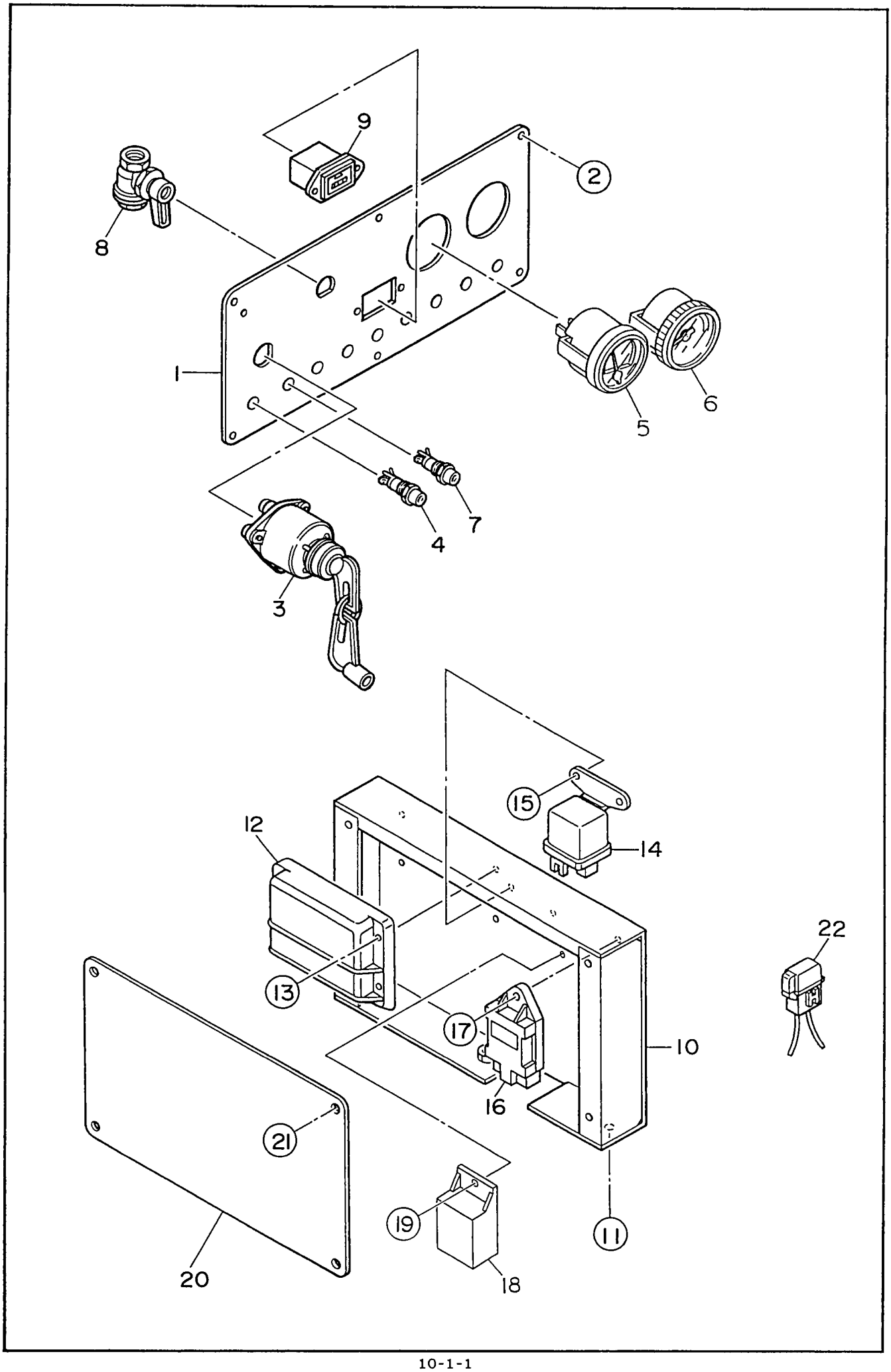
9
2
8
1
5
6
7
4
3
15
12
14
22
13
17
10
16
21
19
11
20
18

見出番号 Key No.	部品番号 Parts No.	部品名称・備考 Parts Name・Remarks	1台分数Q'ty All	A	B	C	記号 Symbol	実施号機 Serial No.
1	E 13521 00403	操作板 Operating Panel E15510 00402	1					
2	Y 00250 05015	小ネジ Machine Screw	6					
	Y 00423 05000	バネ座金 Spring Washer	6					
	Y 00424 05000	平座金 Plain Washer	6					
3	Y 06021 00057	スタータ スイッチ Starter Switch KUBOTA 17422-63591	1					
	Y 06021 00222	キー Key KUBOTA 17422-63611	(1)					
4	Y 06021 10539	予熱表示灯 Preheat Lamp CTL-970W(Y)	1					
5	Y 06021 25055	燃料計 Fuel Gauge GP0818	1					
6	E 29241 00014	圧力計 Air Pressure Gauge NKS-A2	1					
7	Y 06018 10538	警報灯 Alarm Lamp CTL-970W(R)	6					
8	E 19241 00134	アンローダ バルブ Unloader Valve 825-001236	1					
9	Y 06018 00682	時間計 Hour Meter	1					
10	E 13526 00404	電装品ブラケット Bracket, electric parts	1					～3831106
	E 13526 00414	電装品ブラケット Bracket, electric parts	1					3831107～
11	Y 00171 08020	六角ボルト Hex. Head Bolt	3					
12	Y 06022 00475	エマジェンシ ユニット Emergency Unit KOBOTA 17472-60601	1					
13	Y 00271 05015	小ネジ Machine Screw	4					
14	Y 06022 02563	グロー リレー Glow Relay KUBOTA 16415-65601	1					
15	Y 00171 05012	六角ボルト Hex. Head Bolt	2					
16	Y 06022 02564	コントローラ Controller KUBOTA 16415-65661	1					
17	Y 00171 05012	六角ボルト Hex. Head Bolt	1					

見出番号 Key No.	部品番号 Parts No.	部品名称・備考 Parts Name・Remarks		1台分数Q'ty All	A	B	C	記号 Symbol	実施号機 Serial No.
18	Y 06032 10224	空気温度スイッチ Air Temperature Switch	CLE-D6B0-ASAB	1					～3831106
	E 99248 00034	サーミスタユニット Thermistor Unit	TH01-110A1	1					3831107～
19	Y 00271 04016	小ネジ Machine Screw		2					～3831106
	Y 00171 05012	六角ボルト Hex. Head Bolt		1					3831107～
20	E 13527 00404	電装品カバー Cover, electric parts		1					
21	Y 00171 06016	六角ボルト Hex. Head Bolt		4					
22	Y 06018 06642	ヒューズ Fuse	5A	1					
	Y 06018 06643	ヒューズ Fuse	15A	1					

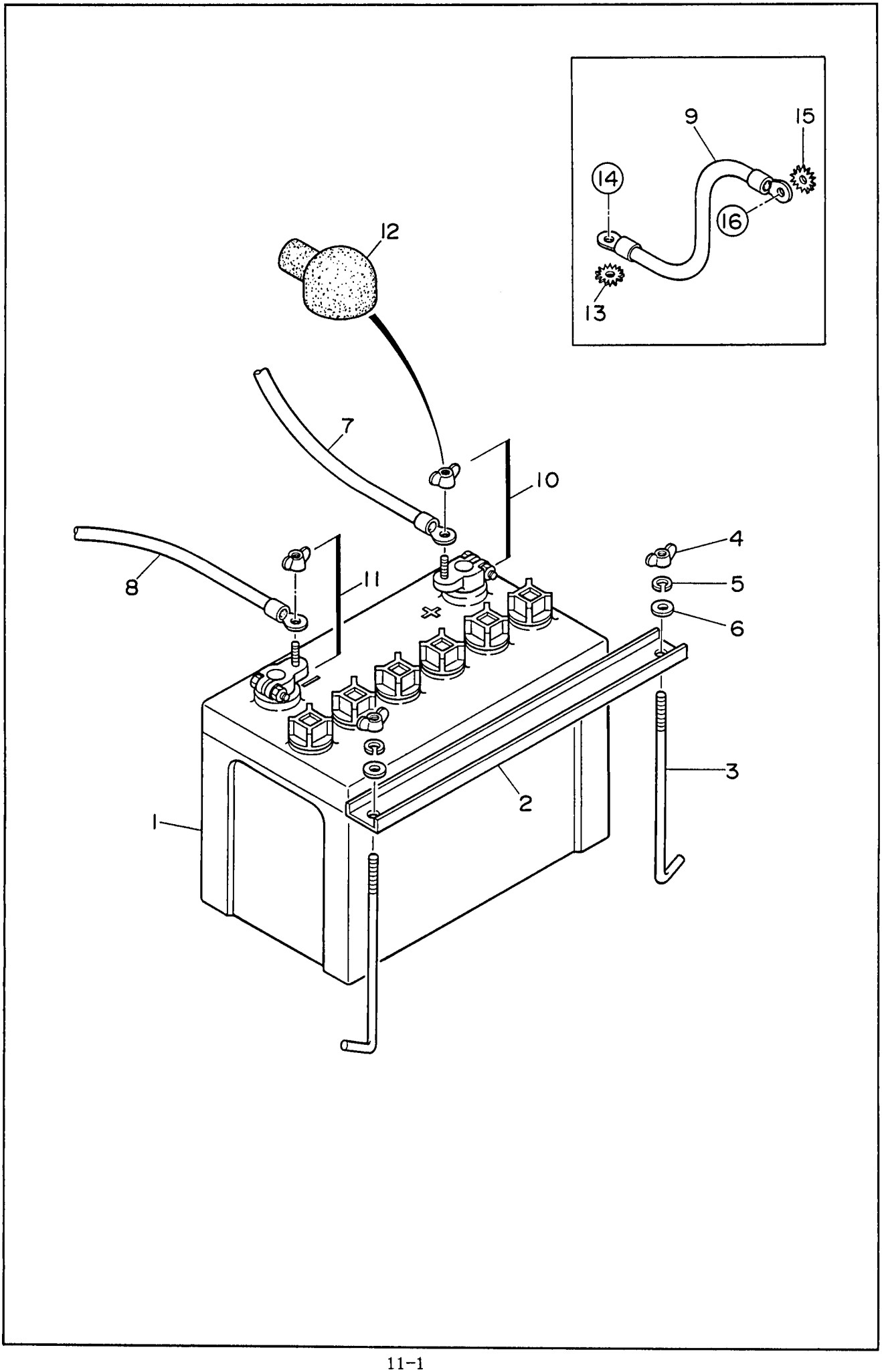
9
15
14
16
13
12
7
10
4
8
11
5
6
3
2
1

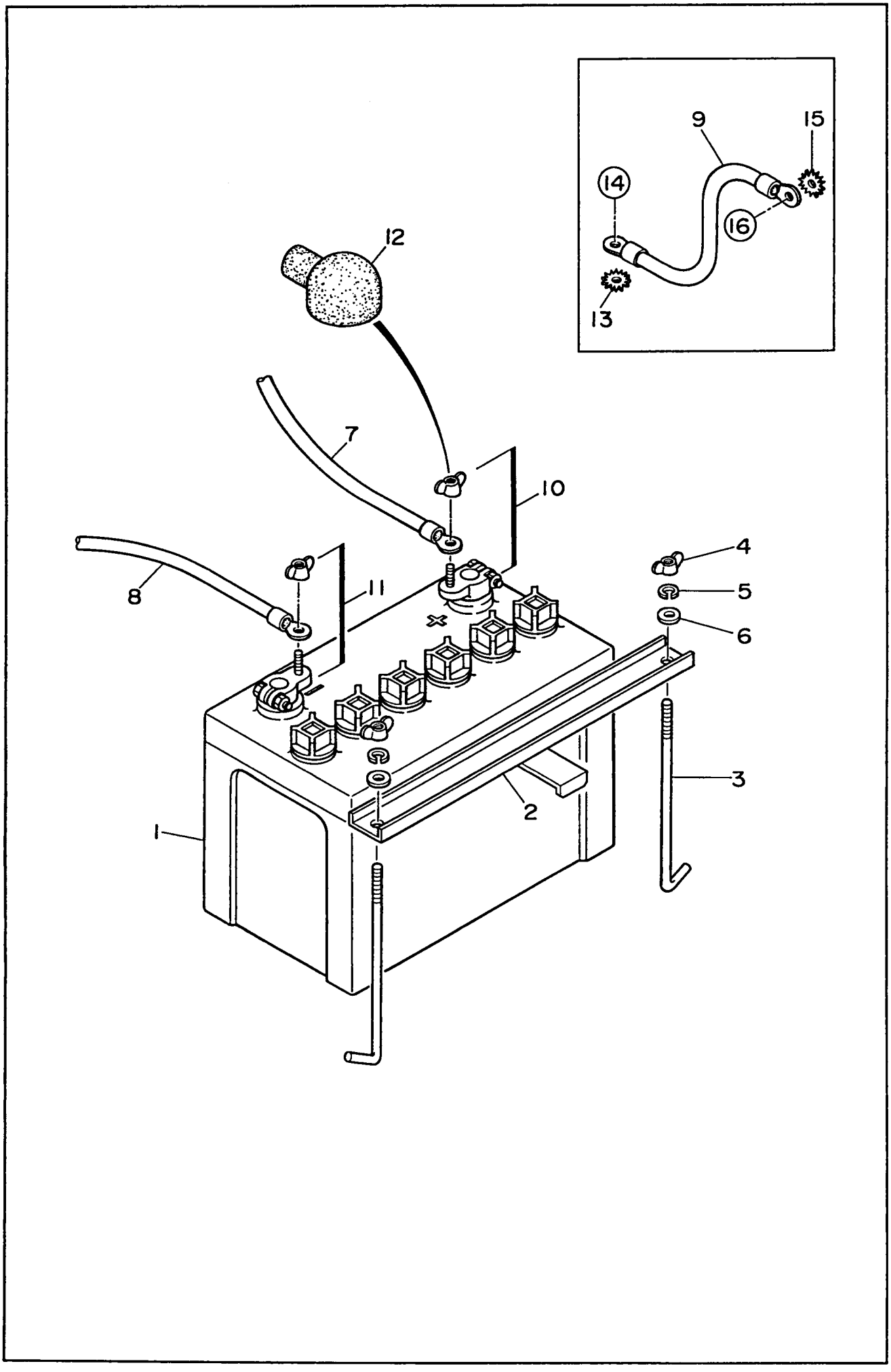
9
15
14
16
13
12
7
10
4
8
11
5
6
3
2
1

70AC　　バッテリ組立　　Battery Ass'y

見出番号 Key No.	部品番号 Parts No.	部品名称・備考 Parts Name・Remarks		1台分数Q'ty All	A	B	C	記号 Symbol	実施号機 Serial No.
1	01653 09531	バッテリ Battery	95D31R	1					
2	61422 50004	バッテリ　バンド Battery Band		1					～3758183
	E 13442 00004	バッテリ　バンド Battery Band		1					3758184～
3	80022 52104	バッテリ　締付ボルト Battery Bolt		2					
4	00378 08000	蝶ナット Wing Nut		2					
5	00400 08000	バネ座金 Spring Washer		2					
6	00416 08000	平座金 Plain Washer		2					
7	E 13471 00104	バッテリ　ケーブル Battery Cable		1					
8	E 13471 00004	バッテリ　ケーブル Battery Cable		1					
9	E 13470 00004	アース　ケーブル Earth Cable		1					
10	06022 20310	バッテリ端子 Terminal Ass'y	No.9P	1					
11	06022 20311	バッテリ端子 Terminal Ass'y	No.9N	1					
12	08450 40414	端子キャップ Terminal Cap		1					
13	00405 08000	歯付座金 Toothed Washer		1					
14	00171 08020	六角ボルト Hex. Head Bolt		1					
15	00405 10000	歯付座金 Toothed Washer		1					
16	00107 10020	六角ボルト Hex. Head Bolt		1					
	00400 10000	バネ座金 Spring Washer		1					
	00412 10000	平座金 Plain Washer		1					

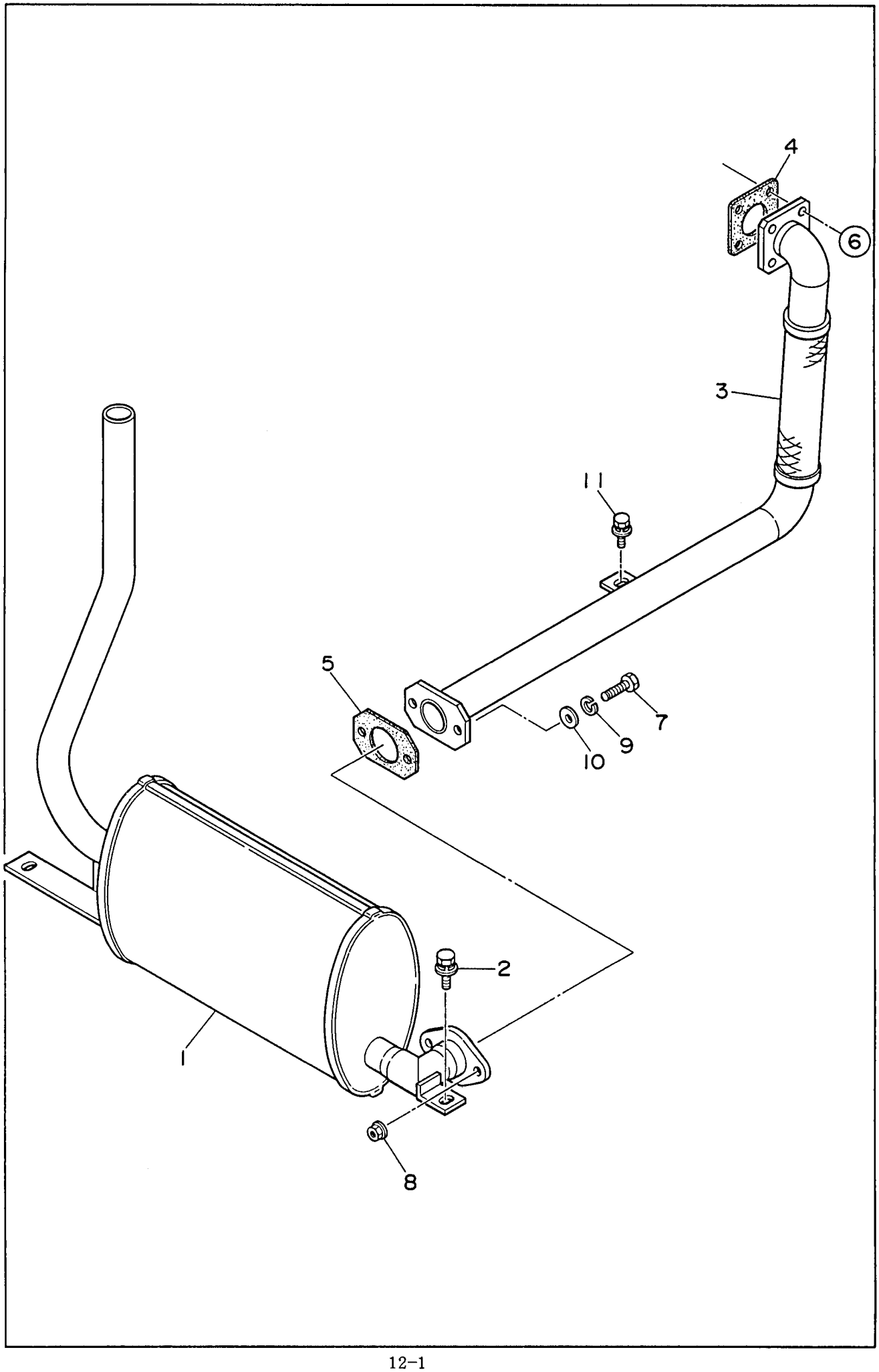
4
6
3
11
5
7
9
10
2
1
8

70AC　　マフラ組立　　Muffler Ass'y

見出番号 Key No.	部品番号 Parts No.	部品名称・備考 Parts Name・Remarks	1台分数Q'ty All	A	B	C	記号 Symbol	実施号機 Serial No.
1	E 13311 00502	マフラ Muffler	1					
2	00171 10020	六角ボルト Hex. Head Bolt	2					
3	E 13340 00403	エキゾースト　パイプ Exhaust Pipe	1					
4	06023 20071	ガスケット　KUBOTA Gasket　15371-12371	1					
5	E 93040 02004	ガスケット Gasket	1					
6	02092 08000	六角ナット Hex. Nut	4					
7	00103 08030	六角ボルト Hex. Head Bolt	2					
8	02070 08000	六角ナット Hex. Nut	2					
9	00426 08000	バネ座金 Spring Washer	2					
10	00412 08000	平座金 Plain Washer	2					
11	00171 08020	六角ボルト Hex. Head Bolt	1					

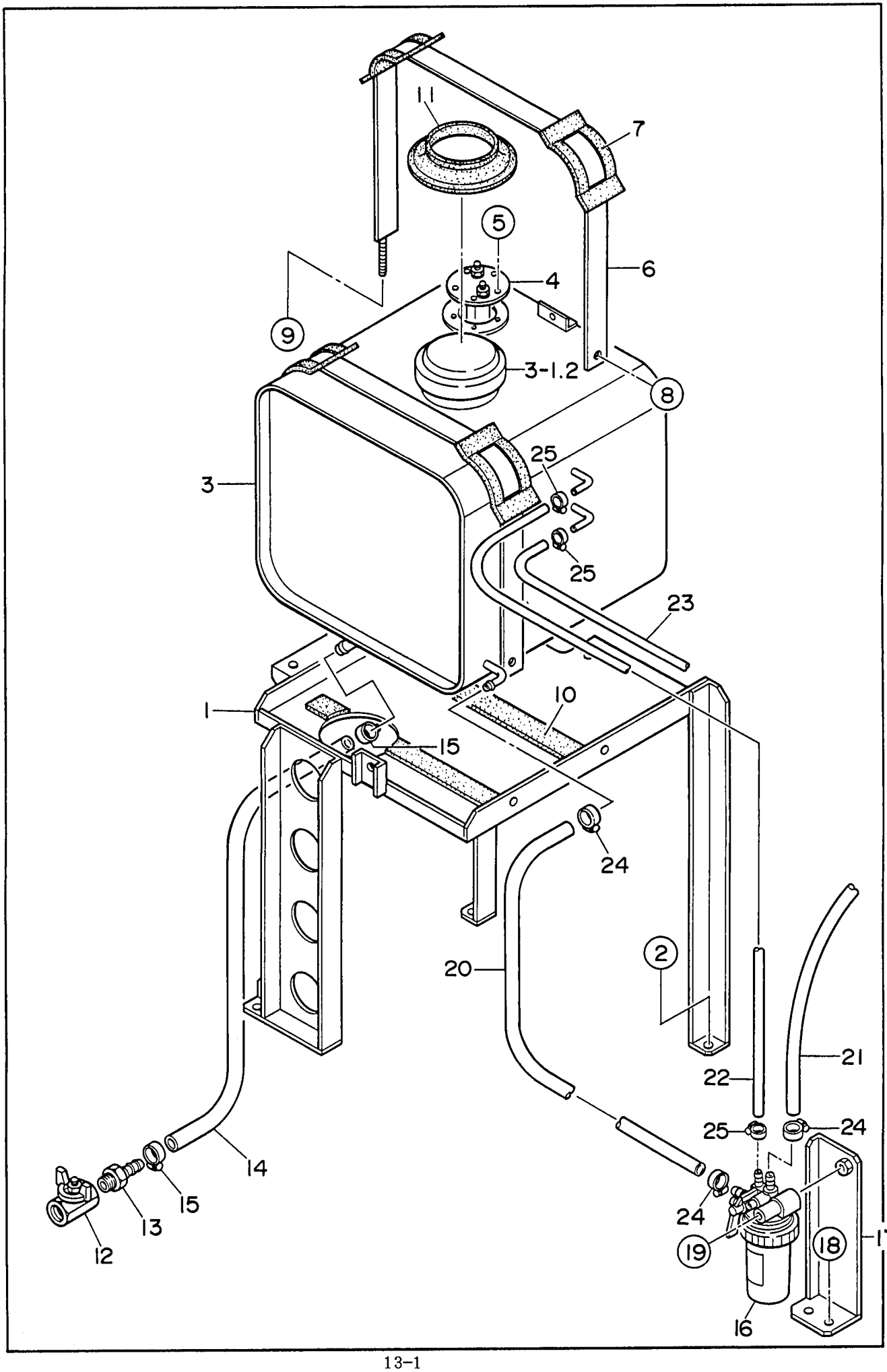
11
7
5
6
4
9
3-1.2
8
25
3
25
23
10
1
15
24
20
2
21
22
25
24
14
15
13
12
24
19
18
17
16

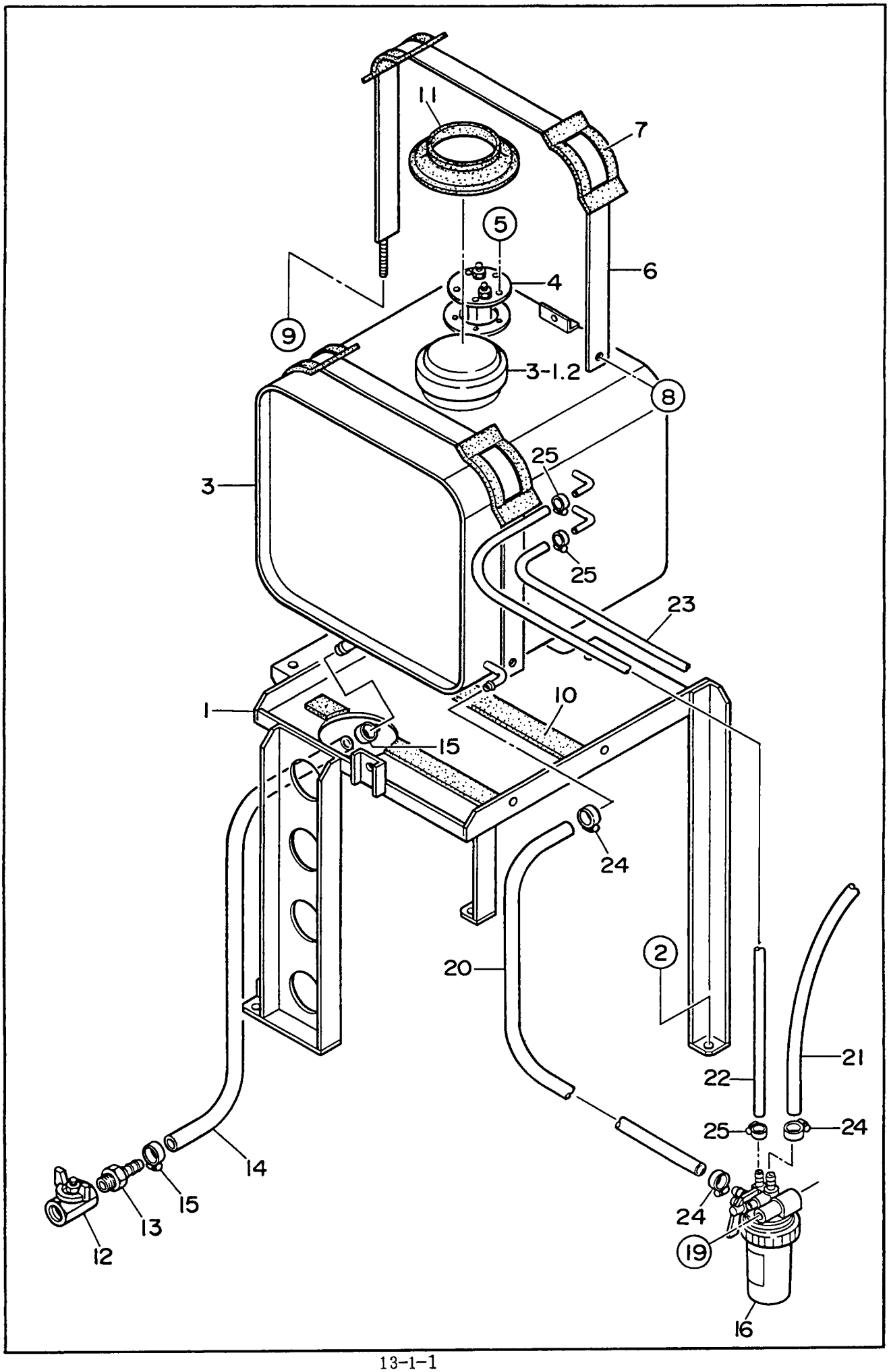
11
7
5
6
4
9
3-1.2
8
25
3
25
23
10
1
15
24
2
20
21
22
25
24
14
15
13
12
24
19
16

見出番号 Key No.	部品番号 Parts No.	部品名称・備考 Parts Name・Remarks		1台分数Q'ty All	A	B	C	記号 Symbol	実施号機 Serial No.
1	E 13643 00003	サポート レッグ Support Leg		1					
2	00171 08020	六角ボルト Hex. Head Bolt		3					
3	E 13640 00603	燃料タンク Fuel Tank		1					
3- 1	08455 00104	燃料タンク キャップ Cap, fuel tank		(1)					
3- 2	08101 05400	燃料フィルタ Fuel Filter		(1)					
4	E 19243 00174	燃料計センダ Sender, fuel gauge	F237	1					
	E 19243 00184	ガスケット Gasket	#4565	(1)					
5	00229 05015	小ネジ Machine Screw		5					
6	E 13642 00504	タンク バンド Tank Band		2					
7	08050 03414	タンク バンド パッド Pad, tank band		4					
8	00171 08020	六角ボルト Hex. Head Bolt		2					
9	02073 08000	六角ナット Hex. Nut		2					
10	02251 00200	タンク シート Tank Sheet		2					
11	08450 39604	ラバー シール Rubber Seal		1					
12	06033 25013	バルブ Valve	BBS-77-10 PT3/8	1					
13	06020 22706	ホース ジョイント Hose Joint	WHN-18	1					
14	01914 00650	ホース Hose		1					
15	06055 15073	ホース バンド Hose Band	HS-10	2					
16	06020 42066	燃料フィルタ Fuel Filter	KUBOTA 16271-43012	1					
	06020 42176	燃料フィルタ エレメント Element, fuel filter	KUBOTA 16271-43561	(1)					
17	E 13648 00104	フィルタ ブラケット Bracket, fuel filter		1					～3714268

見出番号 Key No.	部品番号 Parts No.	部品名称・備考 Parts Name・Remarks	1台分数Q'ty All	A	B	C	記号 Symbol	実施号機 Serial No.
18	00171 08020	六角ボルト Hex. Head Bolt	2					～3714268
19	00171 08070	六角ボルト Hex. Head Bolt	1					
20	01991 00370	サクション ホース Suction Hose	1					
21	01991 00500	サクション ホース Suction Hose	1					
22	01990 00560	リターン ホース Return Hose	1					
23	01990 00300	リターン ホース Return Hose	1					
24	06055 15170	ホース バンド φ12 Hose Band	4					
25	06055 15005	ホース バンド φ9 Hose Band	4					

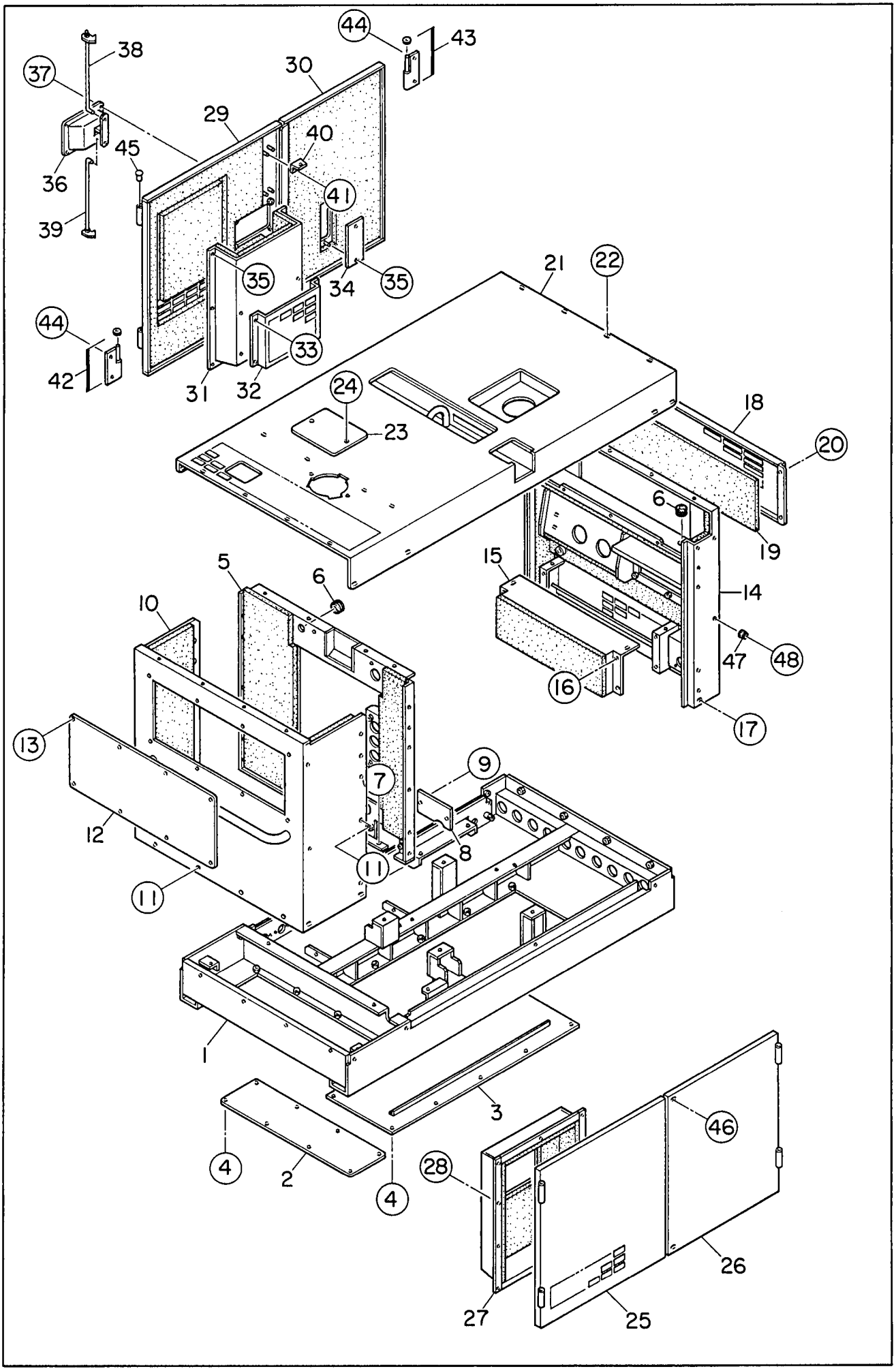
44
43
38
37
30
29
40
45
41
36
39
35
34
35
21
22
44
42
33
31
32
24
23
18
20
6
19
15
5
6
14
10
47
48
16
17
13
9
7
12
8
11
11
1
3
4
2
4
28
46
26
27
25

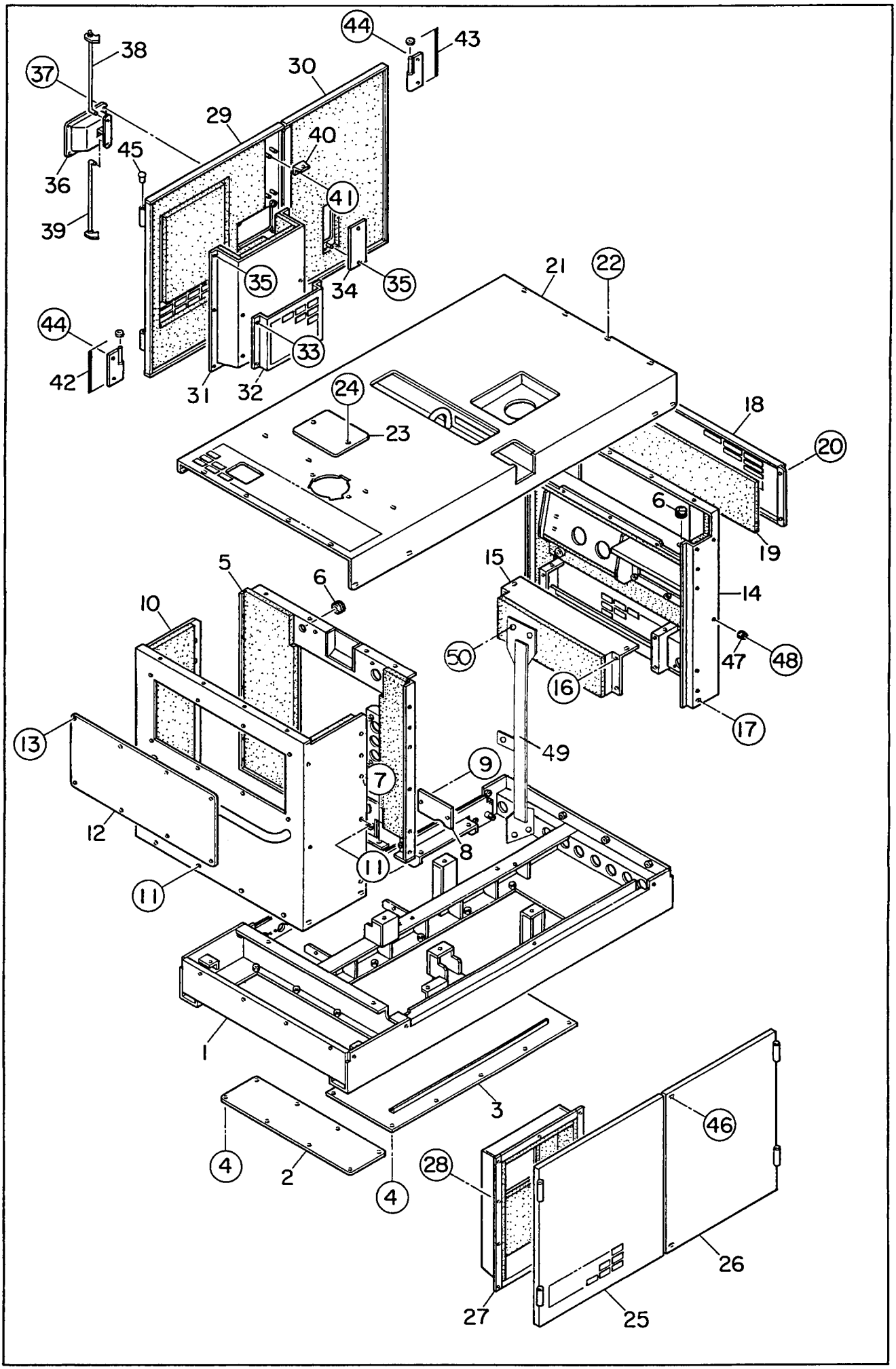
44
43
38
37
30
29
40
45
36
41
39
35
34
35
21
22
44
42
33
31
32
24
23
18
20
6
19
5
6
15
10
14
50
47
48
16
17
13
49
9
7
12
8
11
11
1
3
4
2
4
28
46
26
27
25

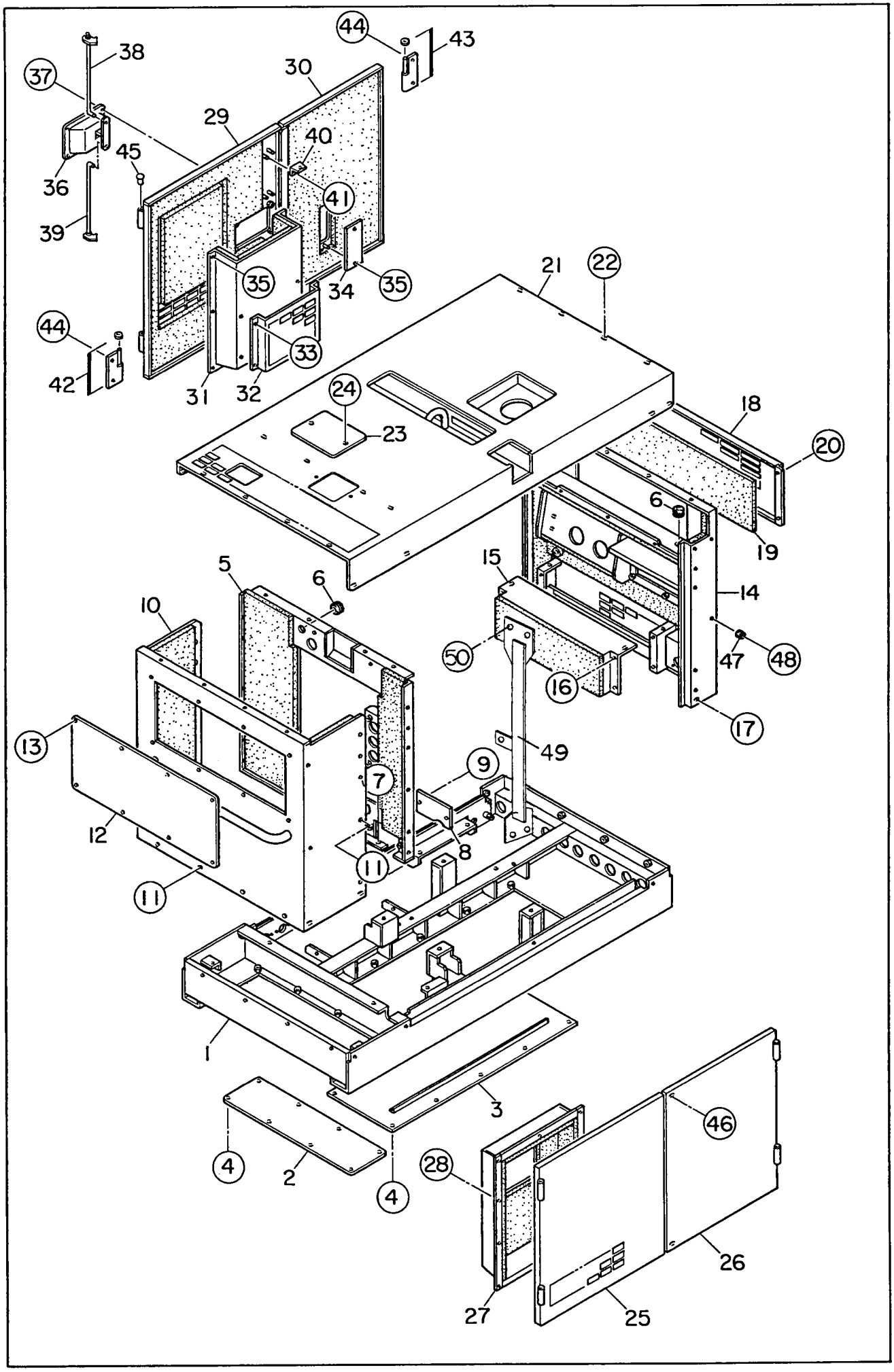
44
43
38
37
30
29
40
45
36
41
39
35
34
35
21
22
44
42
33
31
32
24
23
18
20
6
19
5
6
15
14
10
50
47
48
16
17
13
49
9
7
12
8
11
11
1
3
46
4
2
4
28
26
27
25

見出番号 Key No.	部品番号 Parts No.	部品名称・備考 Parts Name・Remarks	1台分数Q'ty All	A	B	C	記号 Symbol	実施号機 Serial No.
1	E 14140 00902	ベース Base	1					～3714268
	E 14140 00912	ベース Base	1					3714269～
2	E 14141 00604	床板 Floor Panel	1					
3	E 14141 00704	床板 Floor Panel	1					
4	00171 08020	六角ボルト Hex. Head Bolt	18					
5	E 14243 00903	フロント　フレーム Front Frame	1					～3780355
	E 14243 01303	フロント　フレーム Front Frame	1					3780356～
	E 14942 01904	吸音材 Lining	1					～3780355
	E 14942 02704	吸音材 Lining	1					3780356～
	02292 00410	ラバー　シール Rubber Seal	2					～3780355
	03120 00475	ラバー　シール Rubber Seal	2					3780356～
6	06018 50264	グロメット　SG-24A Grommet	2					
7	00171 08020	六角ボルト Hex. Head Bolt	2					
8	E 14243 00004	カバー Cover	1					～3780355
	E 14242 00904	カバー Cover	1					3780356～
9	00171 08020	六角ボルト Hex. Head Bolt	2					
10	E 14240 01213	フロント　フレーム Front Frame	1					
	E 14942 01504	吸音材 Lining	1					
11	00171 08020	六角ボルト Hex. Head Bolt	10					
12	E 14242 00604	フロント　フレーム　カバー Cover, front frame	1					
	E 14942 02004	吸音材 Lining	1					

見出番号 Key No.	部品番号 Parts No.	部品名称・備考 Parts Name・Remarks	1台分数Q'ty All	A	B	C	記号 Symbol	実施号機 Serial No.
13	00171 08020	六角ボルト Hex. Head Bolt	8					
14	E 14440 01602	リア　フレーム Rear Frame	1					
	E 14944 02704	吸音材 Lining	1					
15	E 14443 00303	ダクト　カバー Duct Cover	1					
	E 14944 02604	吸音材 Lining	1					
16	00171 06016	六角ボルト Hex. Head Bolt	6					
17	00171 08020	六角ボルト Hex. Head Bolt	5					
18	E 14443 00003	アフタクーラ　ダクトカバー Duct Cover, after cooler	1					
19	E 14974 00004	フィルタ Filter	1					
20	00171 06016	六角ボルト Hex. Head Bolt	4					
21	E 14640 00802	ルーフ　パネル Roof Panel	1					～3714268
	E 14640 00812	ルーフ　パネル Roof Panel	1					3714269～ 3780355
	E 14640 01402	ルーフ　パネル Roof Panel	1					3780356～
	E 14946 01004	吸音材 Lining	1					
22	00171 08020	六角ボルト Hex. Head Bolt	20					
23	84520 23004	カバー Cover	1					
24	00171 08020	六角ボルト Hex. Head Bolt	2					
25	E 14541 00703	サイド　パネル Side Panel	1					～3714886
	E 14541 00713	サイド　パネル Side Panel	1					3714887～
	E 14945 04604	吸音材 Lining	1					
26	E 14541 00803	サイド　パネル Side Panel	1					～3714886

見出番号 Key No.	部品番号 Parts No.	部品名称・備考 Parts Name・Remarks	1台分数Q'ty All	A	B	C	記号 Symbol	実施号機 Serial No.
	E 14541 00813	サイド　パネル Side Panel	1					3714887～
	E 14945 04404	吸音材 Lining	1					
27	E 14543 02104	ダクト Duct	1					
	E 14945 03004	吸音材 Lining	1					
28	02070 06000	六角ナット Hex. Nut	10					
29	E 14540 02103	サイド　ドア Side Door	1					
	E 14945 04504	吸音材 Lining	1					
30	E 14540 01804	サイド　ドア Side Door	1					
	E 14945 03904	吸音材 Lining	1					
31	E 14543 03104	ダクト Duct	1					
	E 14945 04704	吸音材 Lining	1					
32	E 91145 00004	ドア　ポケット Door Pocket	1					
33	00171 06016	六角ボルト Hex. Head Bolt	4					
34	E 14578 00004	ウィンド　プレート Window Plate	1					
35	02070 06000	六角ナット Hex. Nut	9					
36	08450 52404	ドア　ハンドル Door Handle	1					
	06018 50532	キー　001LK KSB08 Key	(1)					
37	00218 06015	小ネジ Machine Screw	4					
	02070 06000	六角ナット Hex. Nut	4					
38	C 34447 00004	ドア　ロッド Door Rod	1					
39	C 34447 00104	ドア　ロッド Door Rod	1					

見出番号 Key No.	Parts No.	部品名称・備考 Parts Name・Remarks	1台分数Q'ty All	A	B	C	記号 Symbol	実施号機 Serial No.
40	08450 50704	スティ Stay	4					
41	02070 06000	六角ナット Hex. Nut	8					
42	08450 47204	蝶番 Hinge	4					
	08450 45004	座金 Washer	4					
43	08450 47104	蝶番 Hinge	4					
	08450 45004	座金 Washer	4					
44	00171 08020	六角ボルト Hex. Head Bolt	16					
45	08450 31504	キャップ Cap	8					
46	00171 08040	六角ボルト Hex. Head Bolt	2					
47	06018 50097	ストッパ Stopper	4					
48	00210 08025	小ネジ Machine Screw	4					
49	E 14343 00904	吊り金具 Hanger	1					3714269～
50	00171 10025	六角ボルト Hex. Head Bolt	4					3714269～

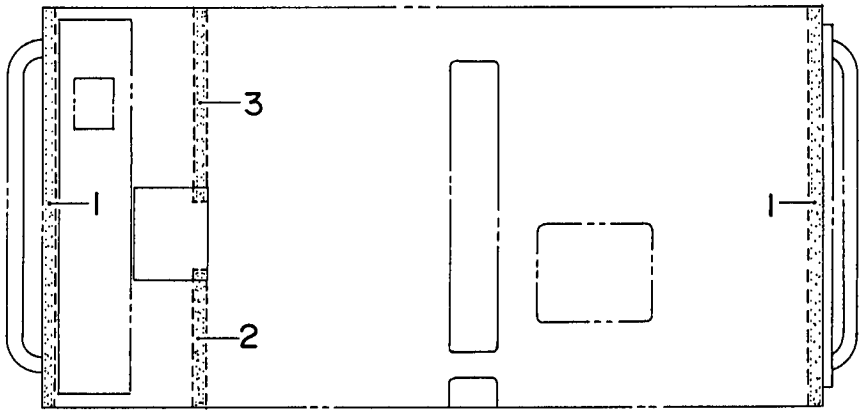

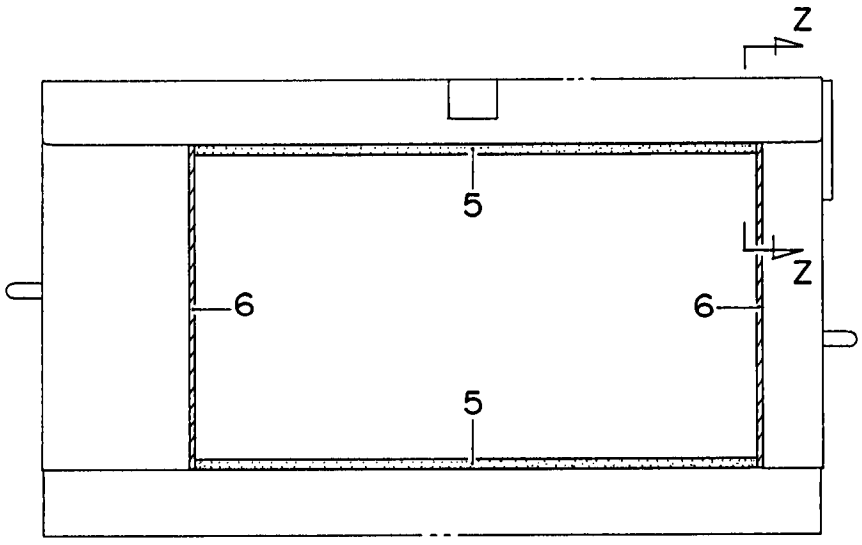

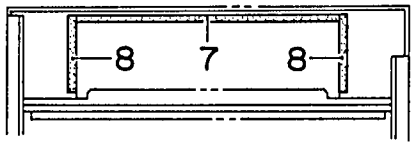

SECTION Z-Z

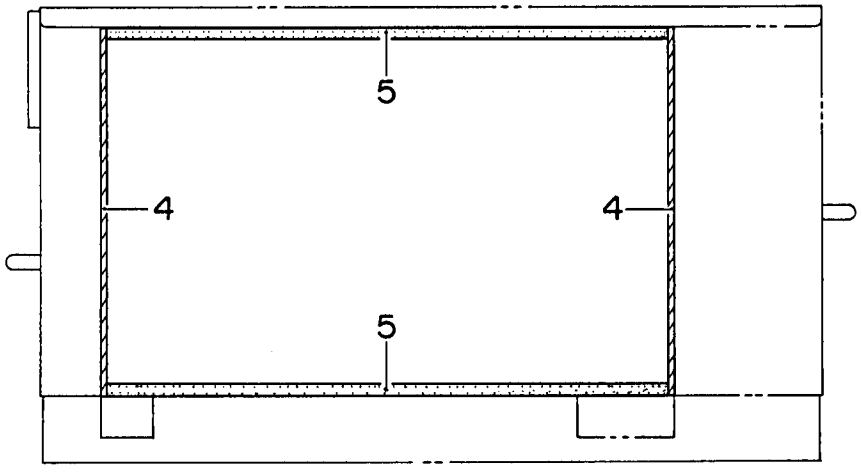

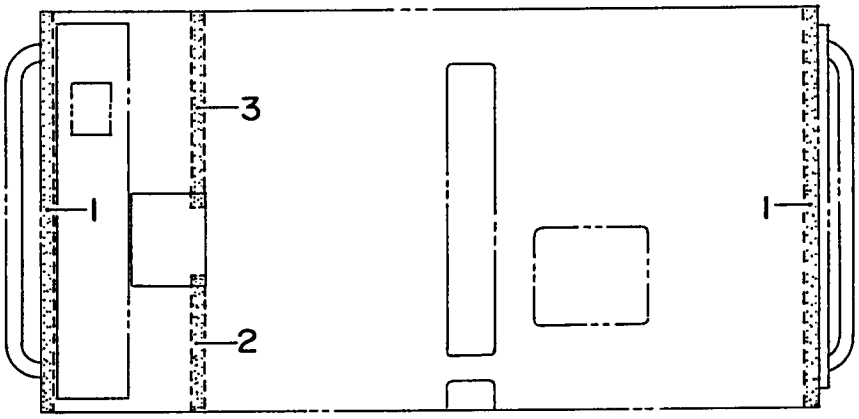

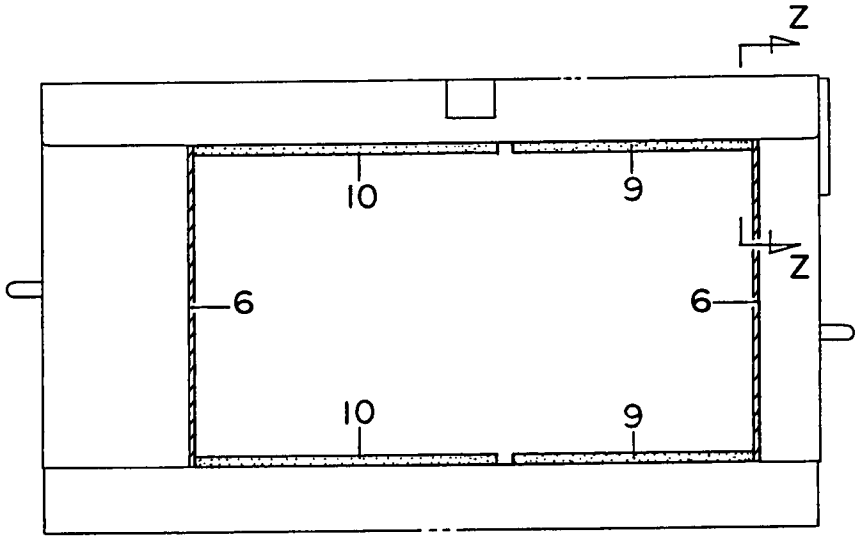

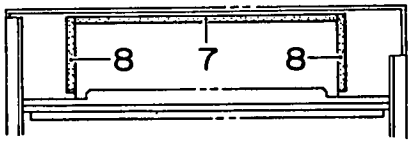

SECTION Z-Z

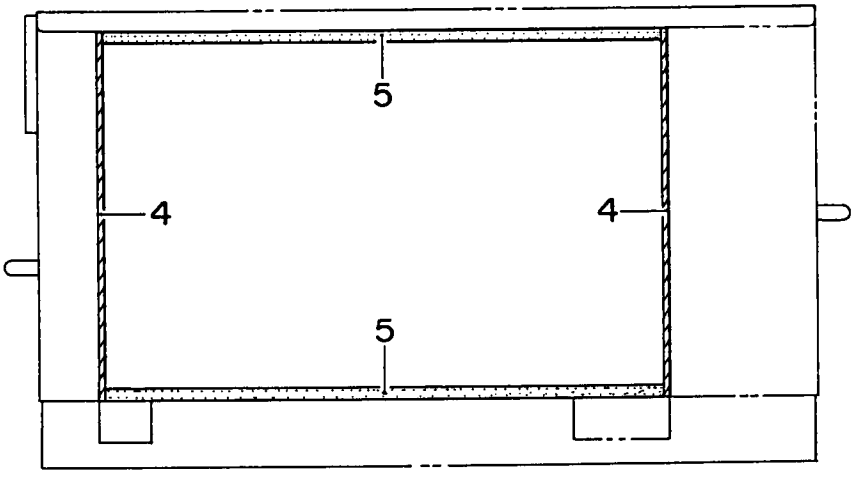

見出番号 Key No.	部品番号 Parts No.	部品名称・備考 Parts Name・Remarks	1台分数Q'ty All	A	B	C	記号 Symbol	実施号機 Serial No.
1	Y 02292 00755	ラバー　シール Rubber Seal	2					
2	Y 02292 00255	ラバー　シール Rubber Seal	1					～3780355
	Y 02292 00265	ラバー　シール Rubber Seal	1					3780356～
3	Y 02292 00370	ラバー　シール Rubber Seal	1					～3780355
	Y 02292 00345	ラバー　シール Rubber Seal	1					3780356～
4	Y 02294 00700	ラバー　シール Rubber Seal	2					
5	Y 02294 01060	ラバー　シール Rubber Seal	4					～3714886
	Y 02294 01060	ラバー　シール Rubber Seal	2					3714887～
6	Y 02294 00620	ラバー　シール Rubber Seal	2					
7	Y 02202 00500	ラバー　シール Rubber Seal	1					
8	Y 02202 00150	ラバー　シール Rubber Seal	2					
9	Y 02294 00485	ラバー　シール Rubber Seal	2					3714887～
10	Y 02294 00560	ラバー　シール Rubber Seal	2					3714887～
11	Y 02294 00610	ラバー　シール Rubber Seal	1					

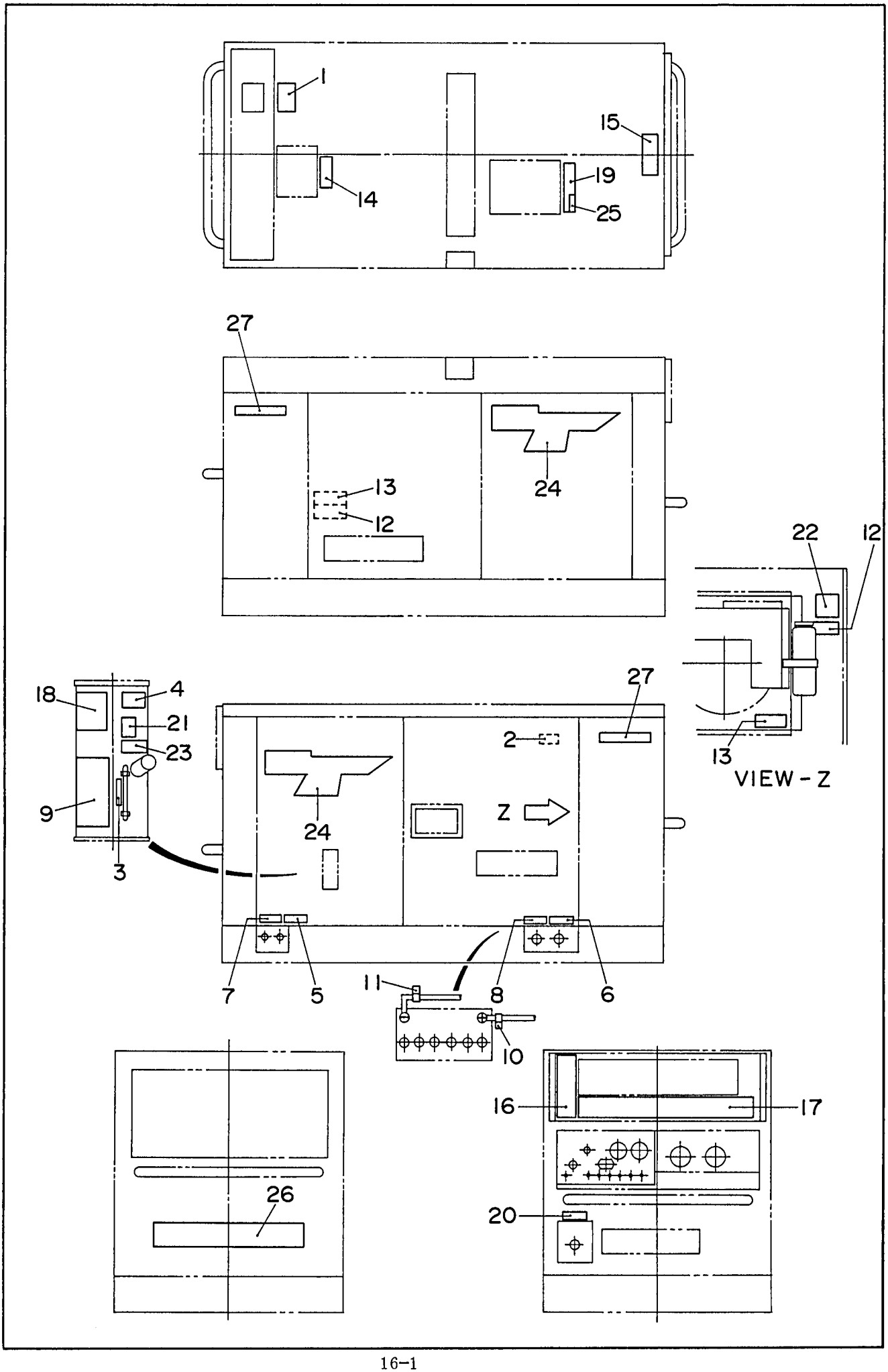
1
15
14
19
25
27
13
12
24
22
12
13
VIEW - Z
18
4
21
23
9
3
27
2
24
Z
7
5
11
8
6
10
26
16
17
20

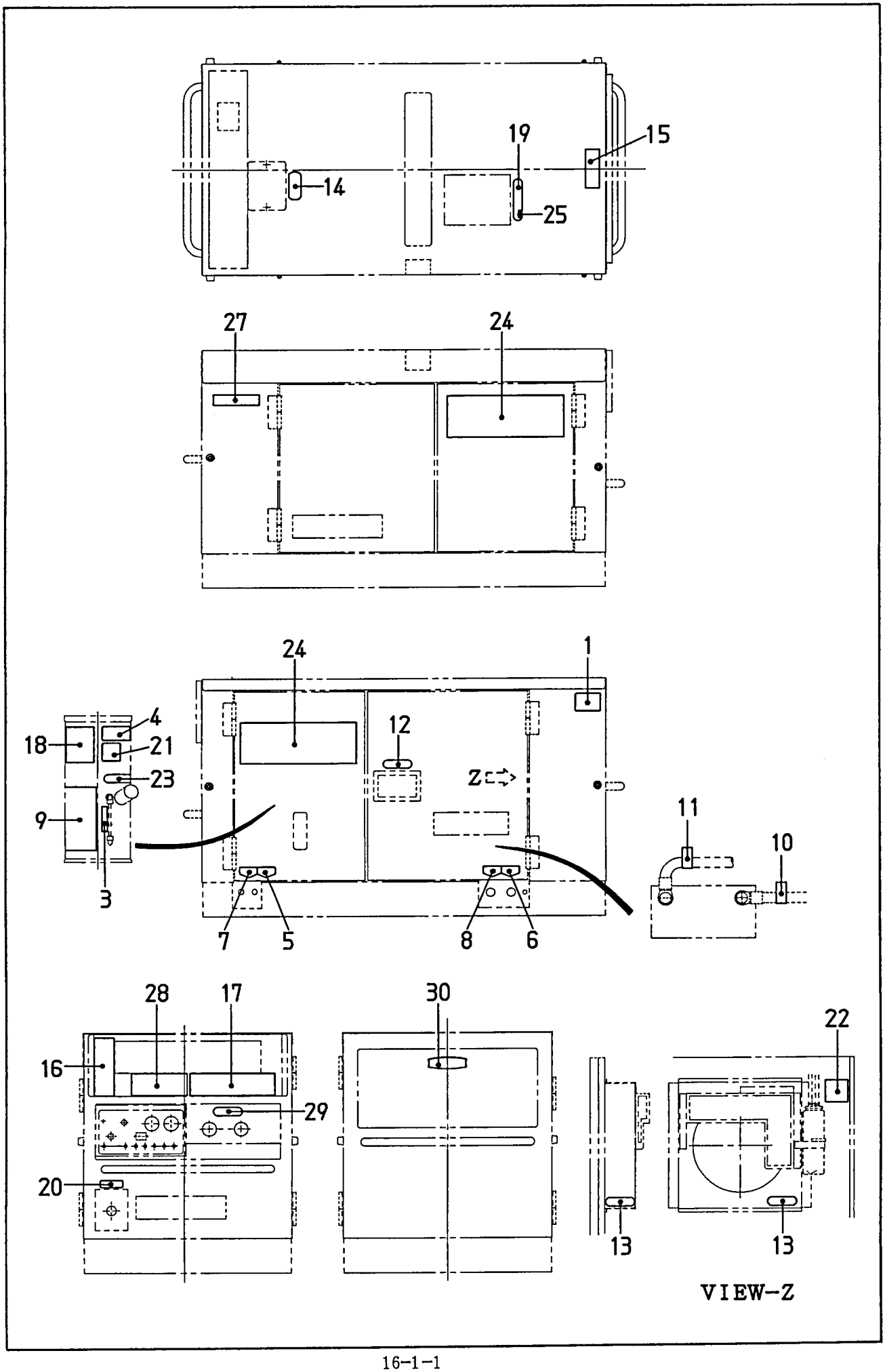
19
15
14
25
27
24
24
1
4
18
21
23
9
3
12
Z
11
10
7
5
8
6
28
17
30
22
16
29
20
13
13
VIEW-Z

見出番号 Key No.	部品番号 Parts No.	部品名称・備考 Parts Name・Remarks	1台分数Q'ty All	A	B	C	記号 Symbol	実施号機 Serial No.
1	08006 41004	排気ガスに注意 銘板 S-842A Decal;Caution Against Exhaust Gas	1					～3758183
	B 95052 00004	排気ガスに注意 銘板 B9052 0000 Decal;Caution Against Exhaust Gas	1					3758184～
2	08006 89104	冷却水 銘板 S-891 Decal;Cooling Water	1					～3758183
3	61506 20004	オイルレベルゲージ 銘板 S-1278 Decal;Oil Level Gauge	1					
4	61906 15014	寒冷時始動放出弁 銘板 S-1533A Decal	1					～3758183
	E 95412 00204	寒冷時始動放出弁 銘板 E9412 0020 Decal	1					3758184～
5	08006 44304	コンプレッサーオイルドレーン 銘板 S-1637 Decal;Compressor Oil Drain	1					～3758183
	E 95410 00004	コンプレッサーオイルドレーン 銘板 E9410 0000 Decal;Compressor Oil Drain	1					3758184～
6	08006 41404	冷却水ドレーン 銘板 S-1639 Decal;Cooling Water Drain	1					～3758183
	B 95420 00604	冷却水ドレーン 銘板 B9420 0060 Decal;Cooling Water Drain	1					3758184～
7	08006 42404	燃料ドレーン 銘板 S-1640 Decal;Fuel Drain	1					～3758183
	B 95420 00404	燃料ドレーン 銘板 B9420 0040 Decal;Fuel Drain	1					3758184～
8	08006 43404	エンジンオイルドレーン 銘板 S-1641 Decal;Engine Oil Drain	1					～3758183
	B 95420 00504	エンジンオイルドレーン 銘板 B9420 0050 Decal;Engine Oil Drain	1					3758184～
9	08006 44423	コンプレッサー潤滑油注意 銘板 S-1642C Decal	1					
10	08006 89404	＋ 銘板 S-2090 Decal;＋	1					
11	08006 89504	－ 銘板 S-2091 Decal;－	1					
12	B 95040 00004	注意 高温部！ 火傷！ 銘板 B9040 0000 Decal	2					～3758183
	B 95052 00104	注意 高温部！ 火傷！ 銘板 B9052 0010 Decal	1					3758184～
13	B 95040 00204	注意 回転部！ 巻き込み！ 銘板 B9040 0020 Decal	2					～3758183
	B 95050 00104	注意 回転部！ 巻き込み！ 銘板 B9050 0010 Decal	2					3758184～

見出番号 Key No.	部品番号 Parts No.	部品名称・備考 Parts Name・Remarks	1台分数Q'ty All	A	B	C	記号 Symbol	実施号機 Serial No.
14	B 95041 00004	注意 熱水・蒸気の噴出！ 銘板 B9041 0000 Decal	1					～3758183
	B 95051 00204	注意 熱水・蒸気の噴出！ 銘板 B9051 0020 Decal	1					3758184～
15	B 95311 00404	積み重ね注意！ 銘板 B9311 0040 Decal	1					～3758183
	B 95121 00104	積み重ね注意！ 銘板 B9121 0010 Decal	1					3758184～
16	E 15112 03303	取扱い上の注意 銘板 E1112 0330 Decal	1					
17	E 15510 00502	取扱要領 銘板 E1510 0050 Decal	1					～3758183
	E 15510 00603	取扱要領 銘板 E1510 0060 Decal	1					3758184～
18	E 25510 01404	吐出配管切換要領 銘板 E2510 0140 Decal	1					
19	E 95045 00204	軽油 銘板 E9045 0020 Decal	1					～3758183
	E 95015 00004	軽油 銘板 E9015 0000A Decal	1					3758184～
20	E 95211 00604	アフタクーラドレーン 銘板 E9211 0060 Decal;After Cooler Drain	1					
21	E 95411 00004	吐出空気中に 銘板 E9411 0000 Decal	1					
22	E 95411 00104	注意：オイルクーラに力を 銘板 E9411 0010 Decal	1					
23	E 95411 00204	注意 高圧！ 怪我！ 銘板 E9411 0020 Decal	1					～3758183
	E 95411 00904	注意 高圧！ 怪我！ 銘板 E9411 0090 Decal	1					3758184～
24	E 15610 02202	ＤＩＳ-７０ＡＣ Decal;DIS-70AC	2					
25	E 95045 00404	２８Ｌ 銘板 Decal;28L	1					～3758183
	E 95045 01204	２８Ｌ 銘板 Decal;28L	1					3758184～
26	E 95112 01503	Ｄｅｎｙｏ 銘板 Decal;Denyo	1					～3758183
27	E 95112 01704	Ｄｅｎｙｏ 銘板 Decal;Denyo	2					～3758183
	E 95112 01904	Ｄｅｎｙｏ 銘板 Decal;Denyo	1					3758184～

見出番号 Key No.	部品番号 Parts No.	部品名称・備考 Parts Name・Remarks	1台分数Q'ty All	A	B	C	記号 Symbol	実施号機 Serial No.
28	E 95111 01003	安全上の注意 銘板 E9111 0100 Decal	1					3758184～
29	E 95411 01004	注意 残圧！ 怪我！ 銘板 E9411 0100 Decal	1					3758184～
30	B 95122 00203	エンブレム Emblem	1					3758184～