PARTS LIST No. B38713 00404S

部　品　表
PARTS LIST

型　式
MODEL　DCA-45ESI

デンヨー株式会社
Denyo Co.,Ltd.

適用製造番号
SERIAL No. 3710455~

パーツリストご使用について

１．このパーツリストは、DCA-45ESI型エンジン発電機の部品を収録してあります。

２．部品をご注文の際は、下記の事項をご指示願います。

1) 機械型式および製造番号

2) 部品番号および部品名称

3) 所要数量

３．実施号機欄に製造番号が記載されている部品は、変更された部品です。
貴社の機械の製造番号を確認のうえご注文ください。

４．編集順序は、構成装置毎になっております。挿絵は各グループの最初の頁に挿入してあります。挿絵には、部品を索引するための見出番号が附されており、見出番号は本文各頁の左欄見出番号と一致いたします。

５．部品番号は、１０桁の数字とアルファベットで表してあります。部品メーカの部品番号等は、備考欄に記載してあります。

６．見出番号に＊印のつけてあるもの、および記載されていない部品は単体では取扱っておりませんのでアセンブリでご注文ください。

７．このパーツリストには下記の略号、記号を使用しています。

All	：当該機種に共通	p.	：頁
Ass'y	：アッセンブリ	Re.	：後
Fr.	：前	R.H.	：右
L.H.	：左	STD	：標準型
No.	：番号	→	：変更追加部品記載ページの指示
O.P.	：選択部品		

なお、上記の他に「一台分数」欄に「A」「B」「C」の分類があります。「A」「B」「C」の分類を使用している場合は、その内容を各グループ本文の最初の部分に示して有ります。 製品の仕様により部品が変わる場合が有りますので、 お客様がご使用いただいている製品の仕様（電圧、周波数、型式等）をご確認のうえご注文ください。

８．このパーツリストに使用している左（L.H.）および右（R.H.）は発電機側よりエンジンを見た場合を表しています。

９．このパーツリストに記載されていないエンジン部品については、「いすゞ自動車株式会社 BB-4JG1T ディーゼルエンジン部品カタログ」を参照願います。

HOW TO USE THE PARTS LIST

1. This parts list covers the parts for Engine-Driven AC Generator Model DCA-45ESI.

2. When placing orders, specify the following details;
   1) Model Number and Serial Number.
   2) Parts Number and Parts Name.
   3) Quantity required.

3. The parts listed with a serial number are new parts.
   Please place an order with us after confirmation of serial number for machine at your side.

4. The sequence of this parts list is by machine structure. Each group of parts has an illustration or the first page of the parts list. Parts can be identified on the parts list, using the key number on the illustration. These key number, on the illustration, are also shown on the left-hand column in the parts list.

5. The parts number are shown as 10 digits and alphabet. The parts number of the parts makers are shown in the remark column.

6. The parts marked with an asterisk and the parts not listed are not available as a single part, and orders must be placed for them as an assembly.

7. This parts list uses the following abbreviations and symbols:

All	:Some parts differ from unit to unit	p.	:Page
		Re.	:Rear
Ass'y	:Assembly	R.H.	:Right
Fr.	:Front	STD	:Standard
L.H.	:Left	→	:Indication of the page where the modified or additional parts are listed.
No.	:Number		
O.P.	:Optional Parts		

   Each symbol「A」「B」「C」listed in a part of Q'ty shows the appropriate parts number for the unit you purchased. The meaning of the symbol「A」「B」「C」is listed on the first top place of each assembly group.
   Please check the specification of the unit such as frequency, voltage, model No. etc. before placing orders.

8. Left (L.H.) and Right (R.H.) used in this parts list show the direction when you look at the engine from the generator side.

9. For the engine parts not listed in this parts list, refer to "ISUZU Motors, Ltd. BB-4JG1T Diesel Engine Parts Catalogue."

目　　次
I N D E X

名　　称 N a m e	頁 Page
エンジン発電機セット Engine-Driven AC Generator Set	１－１
発電機組立 Generator Ass'y	２－１
制御盤組立 Control Panel Ass'y	３－１
制御箱組立 Control Box Ass'y	４－１
出力端子組立 Output Terminal Ass'y	５－１
エンジン・ラジエータ組立 Engine & Radiator Ass'y	６－１
バッテリ組立 Battery Ass'y	７－１
マフラ組立 Muffler Ass'y	８－１
燃料タンク組立 Fuel Tank Ass'y	９－１
ボンネット組立（その１） Bonnet Ass'y(Part 1)	１０－１
ボンネット組立（その２） Bonnet Ass'y(Part 2)	１１－１
銘板組立 Name Plate Ass'y	１２－１

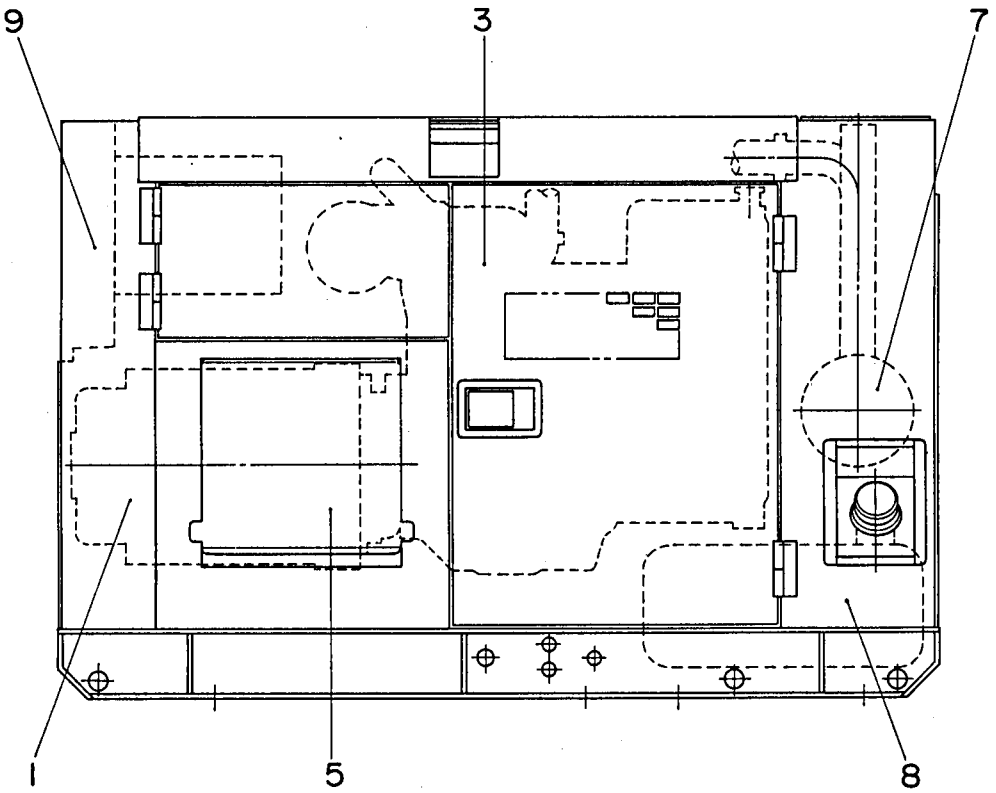
9
3
7
1
5
8

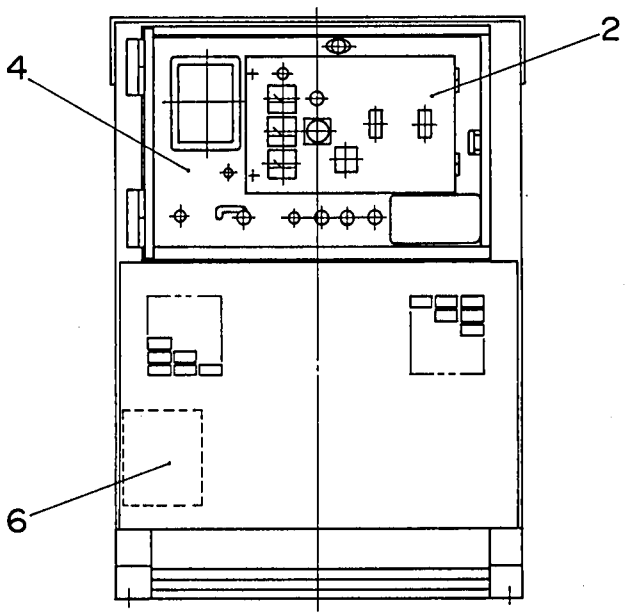
2
4
6

見出番号 Key No.	部品番号 Parts No.	部品名称・備考 Parts Name・Remarks	1台分数Q'ty All	A	B	C	記号 Symbol	実施号機 Serial No.
1		発電機組立 p.2-1参照 Generator Ass'y Refer to p.2-1						
2		制御箱組立 p.3-1参照 Control Box Ass'y Refer to p.3-1						～3717427
3		エンジン・ラジエータ組立 p.4-1参照 Engine & Radiator Ass'y Refer to p.4-1						～3758183
		エンジン・ラジエータ組立 p.4-1-1参照 Engine & Radiator Ass'y Refer to p.4-1-1						3758184～ 3779265
		エンジン・ラジエータ組立 p.4-1-2参照 Engine & Radiator Ass'y Refer to p.4-1-2						3779266～
4		エンジン操作盤組立 p.5-1参照 Engine Operating Panel Ass'y Refer to p.5-1						～3779265
		エンジン操作盤組立 p.5-1-1参照 Engine Operating Panel Ass'y Refer to p.5-1-1						3779266～ 3829700
		エンジン操作盤組立 p.5-1-2参照 Engine Operating Panel Ass'y Refer to p.5-1-2						3829701～
5		出力端子組立 p.6-1参照 Output Terminal Ass'y Refer to p.6-1						～3731486
		出力端子組立 p.6-1-1参照 Output Terminal Ass'y Refer to p.6-1-1						3731487～
6		バッテリ組立 p.7-1参照 Battery Ass'y Refer to p.7-1						
7		マフラ組立 p.8-1参照 Muffler Ass'y Refer to p.8-1						～3712807
		マフラ組立 p.8-1-1参照 Muffler Ass'y Refer to p.8-1-1						3712808～
8		燃料タンク組立 p.9-1参照 Fuel Tank Ass'y Refer to p.9-1						～3800937
		燃料タンク組立 p.9-1-1参照 Fuel Tank Ass'y Refer to p.9-1-1						3800938～
9		ボンネット組立（その１） p.10-1参照 Bonnet Ass'y(Part 1) Refer to p.10-1						～3717428
		ボンネット組立（その１） p.10-1-1参照 Bonnet Ass'y(Part 1) Refer to p.10-1-1						3717429～ 3758183
		ボンネット組立（その１） p.10-1-2参照 Bonnet Ass'y(Part 1) Refer to p.10-1-2						3758184～ 3772037
		ボンネット組立（その１） p.10-1-3参照 Bonnet Ass'y(Part 1) Refer to p.10-1-3						3772038～
		ボンネット組立（その２） p.11-1参照 Bonnet Ass'y(Part 2) Refer to p.11-1						～3782731
		ボンネット組立（その２） p.11-1-1参照 Bonnet Ass'y(Part 2) Refer to p.11-1-1						3782732～

見出番号 Key No.	部品番号 Parts No.	部品名称・備考 Parts Name・Remarks	1台分数Q'ty All	A	B	C	記号 Symbol	実施号機 Serial No.
		銘板組立 Name Plate Ass'y　p.12-1参照 Refer to p.12-1						～3775961
		銘板組立 Name Plate Ass'y　p.12-1-1参照 Refer to p.12-1-1						3775962～3802094
		銘板組立 Name Plate Ass'y　p.12-1-2参照 Refer to p.12-1-2						3802095～
	B 32411 02603	発電機結線図（和文） Generator Connection Diagram (Japanese)						～3714935
	B 32411 02613	発電機結線図（和文） Generator Connection Diagram (Japanese)						3714936～3772037
	B 32411 02643	発電機結線図（和文） Generator Connection Diagram (Japanese)						3772038～3820087
	B 32411 02653	発電機結線図（和文） Generator Connection Diagram (Japanese)						3820088～
	B 38140 01303	発電機結線図（英文） Generator Connection Diagram (English)						～3717428
	B 38140 01333	発電機結線図（英文） Generator Connection Diagram (English)						3717429～3820087
	B 38140 01343	発電機結線図（英文） Generator Connection Diagram (English)						3820088～
	B 33580 02703	エンジン結線図（和文） Engine Connection Diagram (Japanese)						～3775961
	B 33580 05203	エンジン結線図（和文） Engine Connection Diagram (Japanese)						3775962～
	B 38141 01003	エンジン結線図（英文） Engine Connection Diagram (English)						
	B 38413 00424	取扱説明書 Instruction Manual						～3717428
	B 38413 00434	取扱説明書 Instruction Manual						3717429～3775961
	B 38413 00444	取扱説明書 Instruction Manual						3775962～

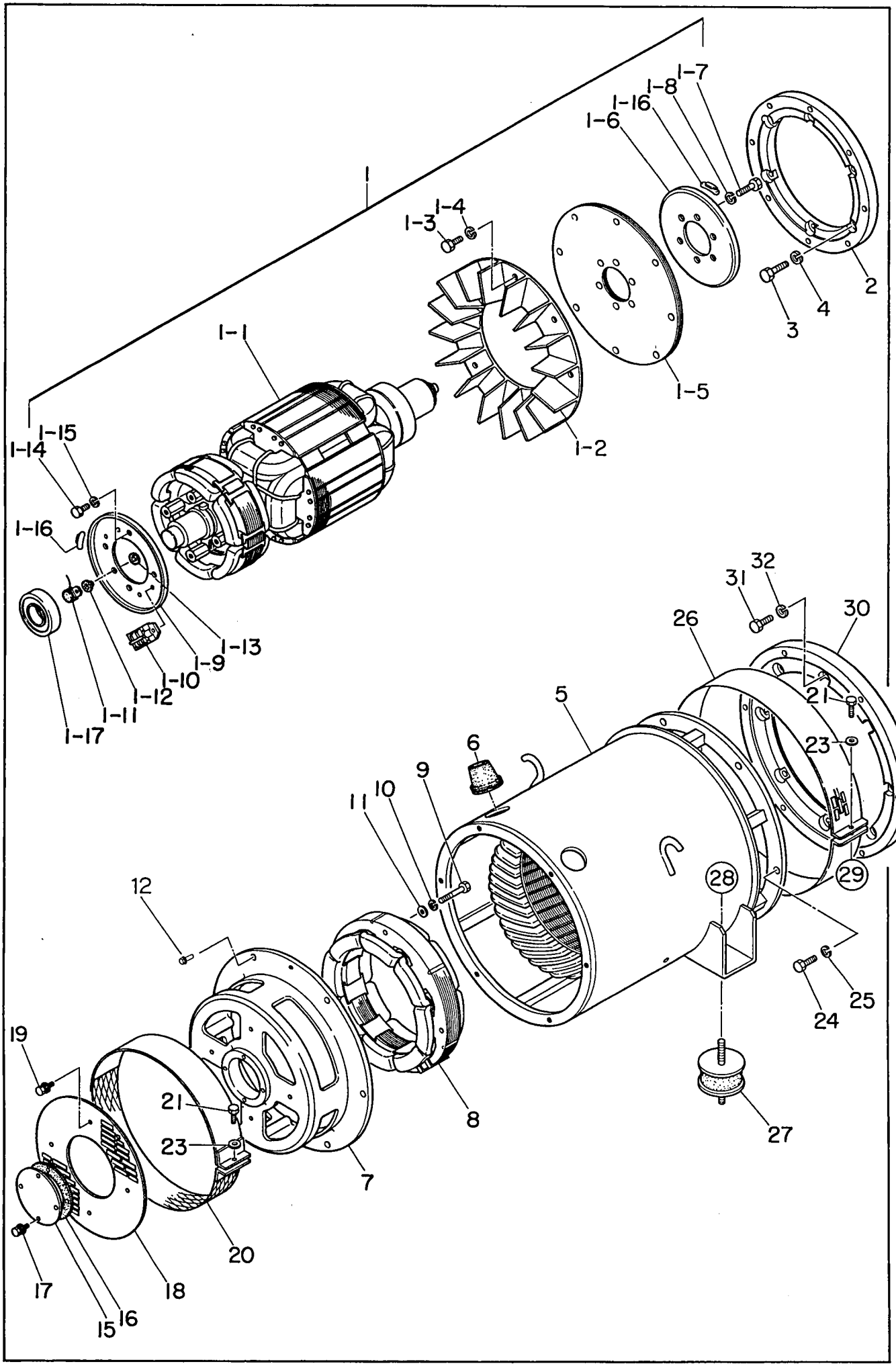
1
1-1
1-2
1-3
1-4
1-5
1-6
1-7
1-8
1-9
1-10
1-11
1-12
1-13
1-14
1-15
1-16
1-17
2
3
4
5
6
7
8
9
10
11
12
15
16
17
18
19
20
21
23
24
25
26
27
28
29
30
31
32

見出番号 Key No.	部品番号 Parts No.	部品名称・備考 Parts Name・Remarks		1台分数Q'ty All	A	B	C	記号 Symbol	実施号機 Serial No.
1	B 31101 00202	ロータ組立 Rotor Ass'y		1					
* 1- 1		界磁組立 Field Ass'y		(1)					
1- 2	80510 70003	ファン Fan		(1)					
1- 3	00121 10035	六角ボルト Hex. Head Bolt	S=26	(8)					
1- 4	00425 10000	バネ座金 Spring Washer		(8)					
1- 5	80416 11004	カップリング プレート Coupling Disk		(4)					
1- 6	80410 15003	バランス プレート Balancing Plate 1-16を同時にお求め下さい。 Please purchase a set of 1-16 at the same time.		(1)					
1- 7	00103 10025	六角ボルト Hex. Head Bolt		(6)					
1- 8	00425 10000	バネ座金 Spring Washer		(6)					
1- 9	80010 26013	整流器取付板 Set Plate, rectifier Balancing Plate 1-16を同時にお求め下さい。 Please purchase a set of 1-16 at the same time.		(1)					
1-10	06018 21349	整流器 Rectifier	PT 3610	(2)				Re	
1-11	06018 22601	サージ アブソーバ Surge Absorber	ERZ-M14JK621A	(1)					
1-12	80010 20004	絶縁ワッシャ Insulator Washer		(1)					
1-13	80010 20504	絶縁ワッシャ Insulator Washer		(1)					
1-14	00101 08020	六角ボルト Hex. Head Bolt		(4)					
1-15	00400 08000	バネ座金 Spring Washer		(4)					
1-16	06010 00209	バランス ウェイト キット Balancing Weight Kit		(1)					
1-17	00719 06310	ベアリング Bearing	6310DDU C3	(1)					

見出番号 Key No.	部品番号 Parts No.	部品名称・備考 Parts Name・Remarks	1台分数Q'ty All	A	B	C	記号 Symbol	実施号機 Serial No.
2	B 31644 00203	カップリング リング Coupling Ring	1					
3	Y 00121 08030	六角ボルト S=22 Hex. Head Bolt	6					
4	Y 00425 08000	バネ座金 Spring Washer	6					
5	W 80513 40303	ステータ組立 Stator Ass'y	1					
6	W 08450 41904	グロメット Grommet	2					
7	W 80413 15202	エンド ブラケット End Braket	1					
8	W 80413 50013	励磁機界磁組立 Field Ass'y, exciter	1					
9	Y 00103 08065	六角ボルト Hex. Head Bolt	4					
10	Y 00426 08000	バネ座金 Spring Washer	4					
11	Y 00412 08000	平座金 Plain Washer	4					
12	Y 00171 08030	六角ボルト Hex. Head Bolt	6					
15	W 80413 10024	ベアリング カバー Cover, bearing	1					
16	W 80413 12014	ベアリング ガスケット Gasket, bearing	1					
17	Y 00171 06012	六角ボルト Hex. Head Bolt	4					
18	W 80413 31014	保護カバー Cover, end bracket	1					
19	Y 00171 06012	六角ボルト Hex. Head Bolt	4					
20	W 80013 33003	保護カバー Cover, end bracket	1					
21	Y 00101 06030	六角ボルト Hex. Head Bolt	2					
23	Y 00412 06000	平座金 Plain Washer	2					
24	Y 00121 10030	六角ボルト S=26 Hex. Head Bolt	6					
25	Y 00425 10000	バネ座金 Spring Washer	6					

見出番号 Key No.	部品番号 Parts No.	部品名称・備考 Parts Name・Remarks	1台分数Q'ty All	A	B	C	記号 Symbol	実施号機 Serial No.
26	W 80513 32014	保護カバー Cover, fan	1					
27	Y 06050 00055	防振ゴム Rubber Suspension EA4010	2					
28	Y 00300 12000	六角ナット Hex. Nut	2					
	Y 00400 12000	バネ座金 Spring Washer	2					
29	Y 06008 15000	ナット USN-6001 Nut	1					
30	B 31646 00003	カップリング アダプタ Coupling Adapter	1					
31	Y 00121 10030	六角ボルト S=26 Hex. Head Bolt	8					
32	Y 00425 10000	バネ座金 Spring Washer	8					

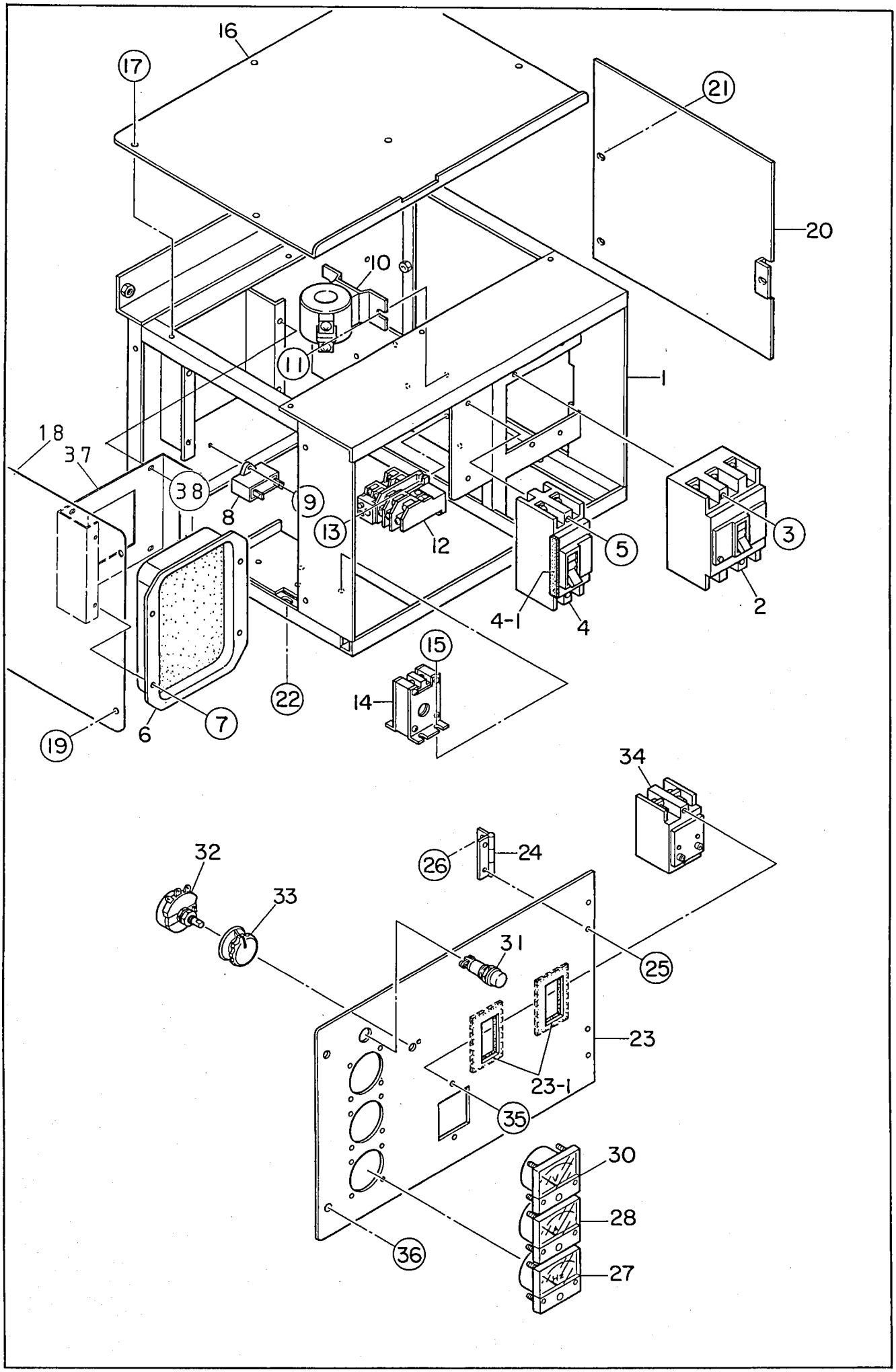
16
17
21
20
10
11
1
18
37
38
8
9
13
12
5
3
4-1
4
2
15
14
22
19
6
7
34
32
33
26
24
31
25
23
23-1
35
30
28
27
36

見出番号 Key No.	部品番号 Parts No.	部品名称・備考 Parts Name・Remarks	1台分数Q'ty All	A	B	C	記号 Symbol	実施号機 Serial No.
1	B 32140 01002	制御箱 Control Box	1					～3712807
	B 32140 01012	制御箱 Control Box	1					3712808～3764115
	B 32140 01022	制御箱 Control Box	1					3764116～3772037
	B 32140 01032	制御箱 Control Box	1					3772038～
2	Y 06018 70130	遮断器 Circuit Breaker NF125-CW 125A	1				CB1	
3	Y 00210 04055	小ネジ Machine Screw	2					
	Y 00400 04000	バネ座金 Spring Washer	2					
	Y 00421 04000	平座金 Plain Washer	2					
4	Y 06018 05031	遮断器 Circuit Breaker NF60-CP 60A	1				CB2	～3714935
	Y 06018 70140	遮断器 Circuit Breaker NF63-CW 60A	1				CB2	3714936～
4- 1	B 34914 00104	ラバー シール Rubber Seal	1					
5	Y 00210 04035	小ネジ Machine Screw	2					
	Y 00400 04000	バネ座金 Spring Washer	2					
	Y 00421 04000	平座金 Plain washer	2					
6	Y 06018 20625	自動電圧調整器 Automatic Voltage Regulator NTA-5A-2T	1				AVR	～3820087
	Y 06018 20601	自動電圧調整器 Automatic Voltage Regulator NTA-5A-2TC	1				AVR	3820088～
	Y 06018 06683	ヒューズ Fuse FGMB 250V 8A	(1)					3820088～
7	Y 00171 05015	六角ボルト Hex. Head Bolt	4					
8	Y 06018 20119	コンデンサ Condenser 45FAEN205UJ(E) 450VAC 2μF	1				C	
9	Y 00271 04015	小ネジ Machine Screw	1					
10	Y 06018 09614	計器用変流器 Current Transformer COM-5Z 150/5A	2				CT1,3	

見出番号 Key No.	部品番号 Parts No.	部品名称・備考 Parts Name・Remarks		1台分数Q'ty All	A	B	C	記号 Symbol	実施号機 Serial No.
11	Y 00171 06015	六角ボルト Hex. Head Bolt		4					
12	Y 06018 20891	過電流継電器 Over Current Relay	TH-N20HZ	1				OC	
13	Y 00271 04015	小ネジ Machine Screw		2					
14	Y 06018 02806	零相変流器 Zero-phase-sequence Current Transformer	ZT-15B	2				ZCT1,2	
15	Y 00271 05015	小ネジ Machine Screw		4					
16	B 32145 00104	制御箱カバー Cover, control box		1					
17	Y 00171 06015	六角ボルト Hex. Head Bolt		6					
18	B 32143 00104	制御箱側面板 Side Panel, control box		1					～3712807
	B 32143 00204	制御箱側面板 Side Panel, control box		1					3712808～
19	Y 00271 04040	小ネジ Machine Screw		4					～3712807
	Y 00171 06015	六角ボルト Hex. Head Bolt		4					3712808～
20	W 80618 26514	制御箱側面板 Side Panel, control box		1					
21	Y 00171 06015	六角ボルト Hex. Head Bolt		2					
22	Y 00171 08020	六角ボルト Hex. Head Bolt		4					
23	B 35013 03603	制御板 Control Panel	B32240 01203	1					～3717428
	B 35013 03613	制御板 Control Panel	B32240 01213	1					3717429～
23- 1	B 34914 00004	ラバー シール Rubber Seal		2					
24	Y 06050 10017	蝶番 Hinge	B-1100-4	2					
25	Y 00271 03010	小ネジ Machine Screw		4					
	Y 00300 03000	六角ナット Hex. Nut		4					
26	Y 00271 03010	小ネジ Machine Screw		4					

見出番号 Key No.	部品番号 Parts No.	部品名称・備考 Parts Name・Remarks	1台分数Q'ty All	A	B	C	記号 Symbol	実施号機 Serial No.
27	Y 06018 00487	周波数計 Frequency Meter TRC-65CF 220V 45～65Hz	1				F	
28	Y 06018 05786	交流電流計 AC Ammeter TRS-65C 0～150A	1				A	～3717428
	Y 06018 08907	交流電流計 AC Ammeter TRR-65CAS 0～150A	1				A	3717429～
29	Y 06018 01040	電流計切換スイッチ Change-Over Switch, ammeter SL-2 AS	1				AS	～3717428
30	Y 06018 00297	交流電圧計 AC Voltmeter TRR-65C 0～300V	1				V	
31	Y 06018 10550	電源表示灯 Pilot Lamp N200 1632 200V	1				PL1	
32	Y 06018 40073	可変抵抗器（電圧調整器） Rheostat(Voltage Regulator) RA20A2SE102BJ 2W 1kΩ	1				VR	
33	Y 06018 40121	ツマミ Knob 25N	1					
34	Y 06018 22418	漏電リレー Earth Leakage Relay NV-ZF DC12V 30mA	1				22	
35	Y 00210 04065	小ネジ Machine Screw	2					
	Y 00300 04000	六角ナット Hex. Nut	2					
	Y 00400 04000	バネ座金 Spring Washer	2					
	Y 00412 04000	平座金 Plain Washer	2					
36	B 92211 00004	六角ボルト Hex. Head Bolt	2					
	Y 00400 06000	バネ座金 Spring Washer	2					
	Y 00412 06000	平座金 Plain washer	2					
	Y 00802 00005	止め輪 Snap Ring	2					
37	B 32146 00504	AVRブラケット Bracket	1					3764116～ 3772037
38	Y 00171 05012	六角ボルト Hex. Head Bolt	4					3764116～ 3772037

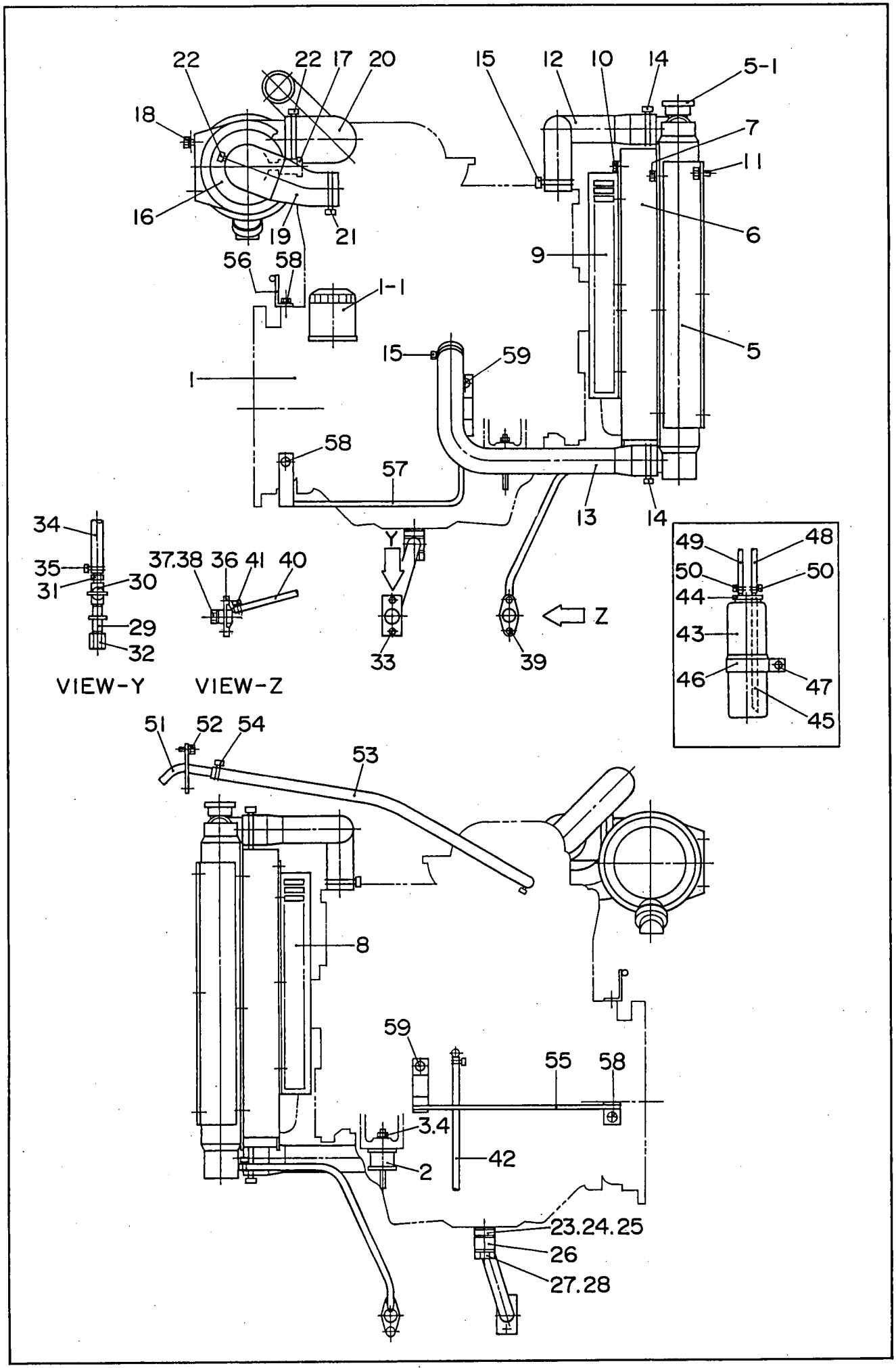
22
22
17
20
15
12
10
14
5-1
18
7
11
16
19
21
6
9
56
58
1-1
5
15
59
1
58
57
13
14
34
35
31
30
29
32
37.38
36
41
40
Y
Z
33
39
49
48
50
50
44
43
46
47
45
VIEW-Y
VIEW-Z
51
52
54
53
8
59
55
58
3.4
42
2
23.24.25
26
27.28

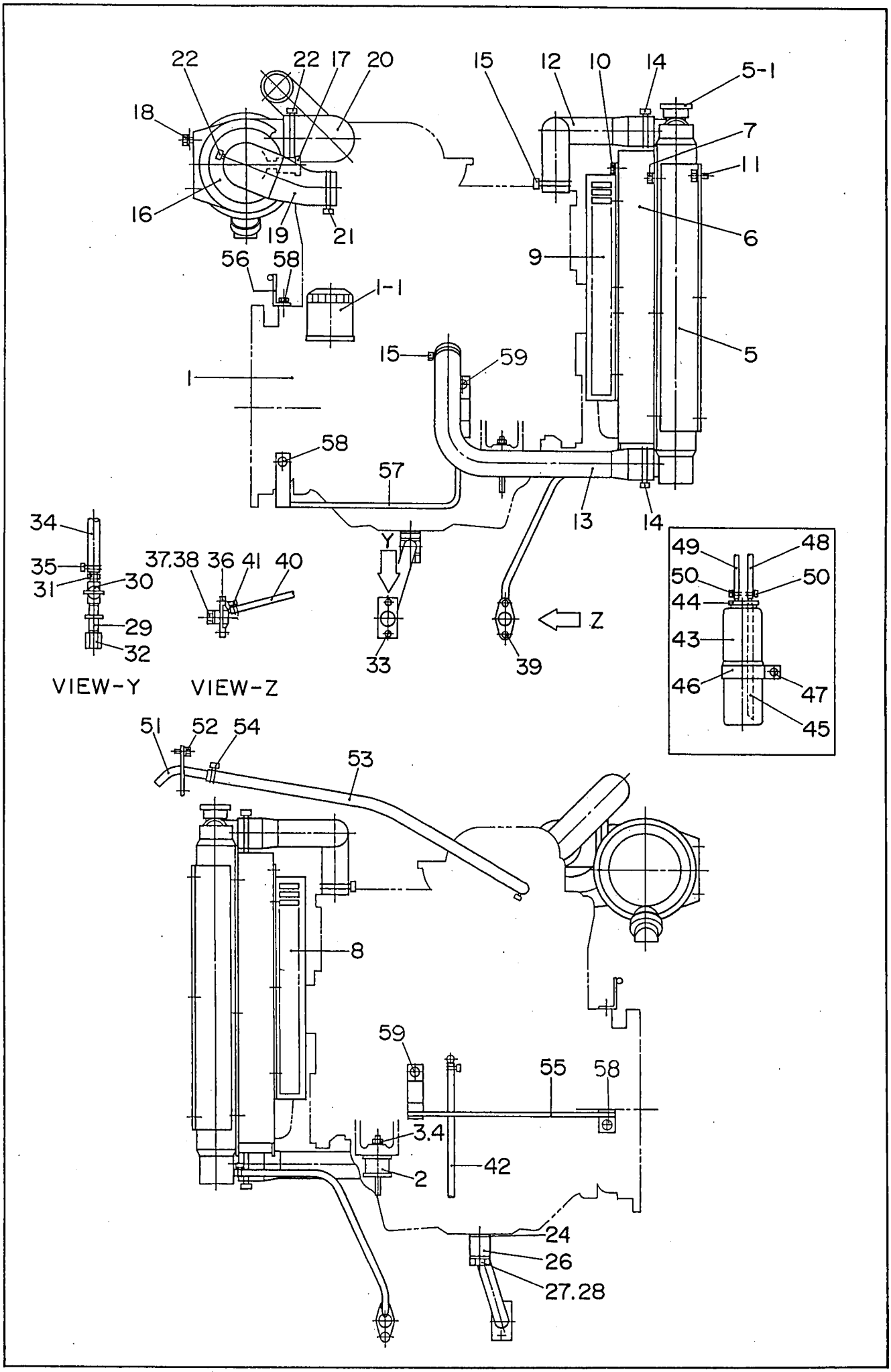
22
22
17
20
18
16
19
21
56
58
1-1
1
15
59
58
57
15
12
10
14
5-1
7
11
6
9
5
13
14
Y
33
Z
39
34
35
31
30
29
32
37.38
36
41
40
VIEW-Y
VIEW-Z
49
48
50
50
44
43
46
47
45
51
52
54
53
8
59
55
58
3.4
42
2
24
26
27.28

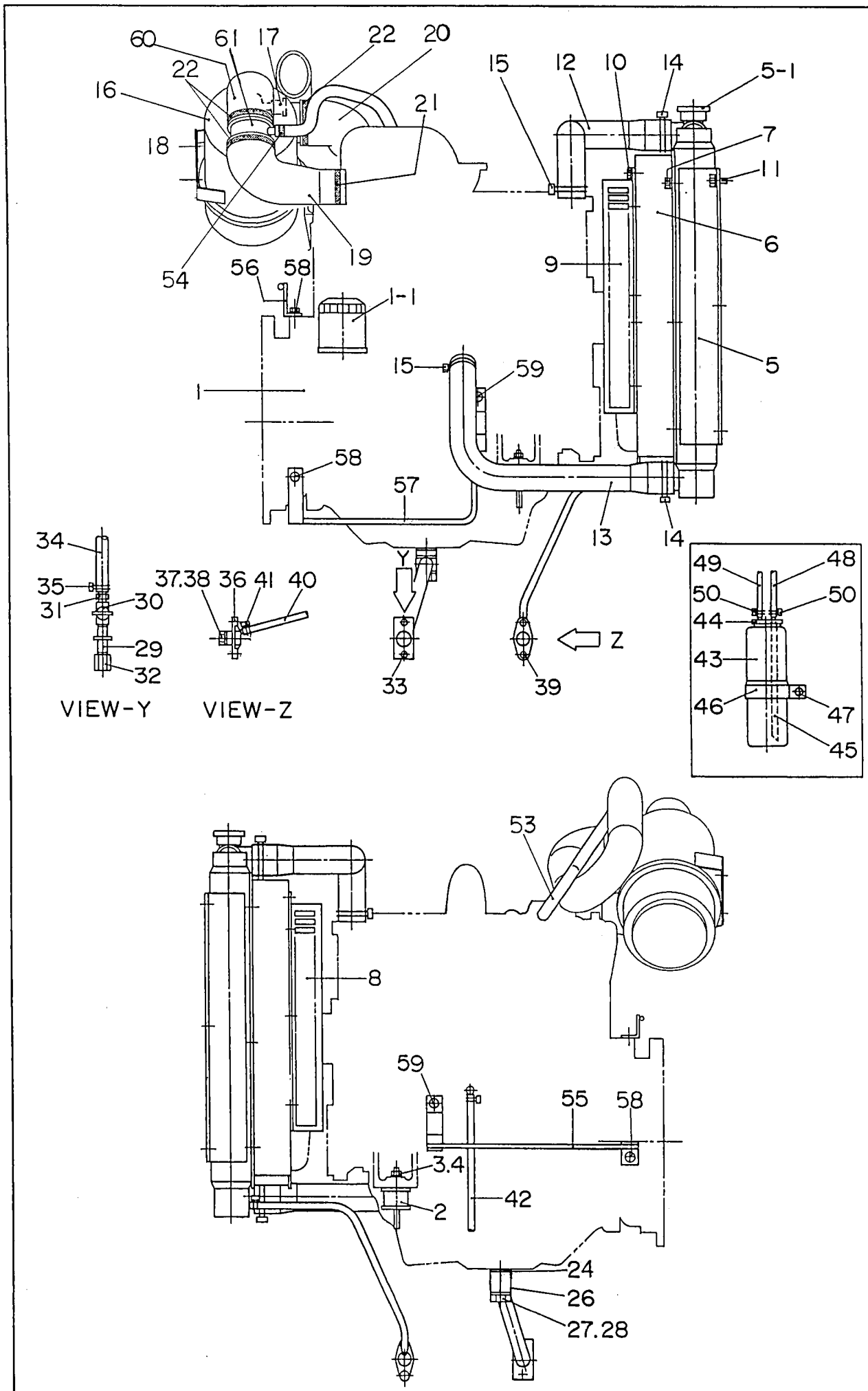
60
61
17
22
20
22
16
18
21
15
12
10
14
5-1
7
11
6
9
5
19
54
56
58
1-1
1
15
59
58
57
13
14
Y
Z
33
39
34
35
31
30
29
32
37.38
36
41
40
VIEW-Y
VIEW-Z
49
48
50
50
44
43
46
47
45
53
8
59
55
58
3.4
42
2
24
26
27.28

見出番号 Key No.	部品番号 Parts No.	部品名称・備考 Parts Name・Remarks	1台分数Q'ty All	A	B	C	記号 Symbol	実施号機 Serial No.
1	B 39242 00194	エンジン ISUZU Engine BB-4JG1T	1					
	06020 11432	ファン ベルト セット ISUZU Fan Belt Set 897322-6800	(1)					
1- 1	06020 41214	オイル フィルタ カートリッジ ISUZU Cartridge, oil filter 897049-7081	(1)					
2	06050 00048	防振ゴム EA4008 Rubber Suspension	2					
3	00300 10000	六角ナット Hex. Nut	2					
4	00400 10000	バネ座金 Spring Washer	2					
5	B 39242 00114	ラジエータ 232000-2620 Radiator	1					
5- 1	06020 11053	ラジエータ キャップ 16401-1450A Cap, radiator	(1)					
	B 34941 01403	ラバー シール Rubber Seal	2					
6	B 33113 00503	ファン シュラウド Fan Shroud	1					～3711247
	B 33113 00513	ファン シュラウド Fan Shroud	1					3711248～
7	00171 08020	六角ボルト Hex. Head Bolt	4					
8	B 33112 00304	ファン ガード Fan Guard	1					～3711247
	B 33112 00314	ファン ガード Fan Guard	1					3711248～
9	B 33112 00404	ファン ガード Fan Guard	1					～3711247
	B 33112 00414	ファン ガード Fan Guard	1					3711248～
10	00171 08020	六角ボルト Hex. Head Bolt	10					
11	00171 08020	六角ボルト Hex. Head Bolt	6					
12	B 33115 00804	ラジエータ ホース Radiator Hose	1					
13	B 33115 00903	ラジエータ ホース Radiator Hose	1					
14	06055 15010	ホース バンド φ61 Hose Band	2					

見出番号 Key No.	部品番号 Parts No.	部品名称・備考 Parts Name・Remarks	1台分数Q'ty All	A	B	C	記号 Symbol	実施号機 Serial No.
15	06055 15021	ホース バンド Hose Band φ52	2					
16	06020 46257	エア クリーナ Air Cleaner FPG07-8118	1					
	06020 46366	エア クリーナ エレメント Element, air cleaner P82-7653	(1)					
17	06020 40679	ダスト センサ Dust Sensor REX01-8171	1					
18	00171 08020	六角ボルト Hex. Head Bolt	2					
19	B 33741 00504	エア クリーナ ホース Hose, air cleaner	1					～3779265
	B 33741 01404	エア クリーナ ホース Hose, air cleaner	1					3779266～
20	B 33741 00703	エア クリーナ ホース Hose, air cleaner	1					
21	06055 15011	ホース バンド Hose Band φ70	1					
22	06055 15017	ホース バンド Hose Band φ95	2					～3779265
	06055 15017	ホース バンド Hose Band φ95	4					3779266～
23	B 33213 00004	スペーサ Spacer	1					～3758183
24	08050 13704	パッキン Packing オイルパン側 Oil Pan side	1					
25	08020 24004	パッキン Packing	1					～3758183
26	08050 10004	ドレーン ジョイント Drain Joint	1					
	B 91010 00004	ドレーン ジョイント Drain Joint	1					3758184～
27	B 33213 00104	ジョイント ボルト Joint Bolt	1					
28	06020 21194	パッキン Packing	1					
29	B 92010 00304	ドレーン ジョイント Drain Joint	1					
30	06033 25067	バルブ Valve 600 ZET 1/2	1					
31	06020 22293	ホース ジョイント Hose Joint KH-139	1					

見出番号 Key No.	部品番号 Parts No.	部品名称・備考 Parts Name・Remarks	1台分数Q'ty All	A	B	C	記号 Symbol	実施号機 Serial No.
32	B 92012 00104	プラグ Plug	1					
33	00171 08025	六角ボルト Hex. Head Bolt	2					
34	02657 00330	ドレーン　ホース Drain Hose	1					
35	06055 15081	ホース　バンド　φ30 Hose Band	2					
36	78120 14003	ドレーン　ジョイント Drain Joint	1					
37	08020 11104	プラグ Plug	1					
38	01500 00018	O　リング　A P18 O Ring	1					
39	00171 06020	六角ボルト Hex. Head Bolt	2					
40	01999 01050	ドレーン　ホース Drain Hose	1					
41	06055 15094	ホース　バンド　φ12 Hose Band	2					
42	02627 00700	ホース Hose	1					
43	08020 81403	補助タンク Reserve Tank	1					
44	08020 81104	補助タンク　キャップ Cap, reserve tank	1					
45	01999 00175	ホース Hose	1					
46	62620 82304	補助タンク　ブラケット Bracket, reserve tank	1					
47	00171 08025	六角ボルト Hex. Head Bolt	1					
48	01999 01050	ホース Hose	1					～3711247
	01999 00800	ホース Hose	1					3711248～
49	01936 01250	ホース Hose	1					
50	06055 15094	ホース　バンド　φ12 Hose Band	2					
51	B 33271 00104	ブリーザ　パイプ Breather Pipe	1					～3726421

見出番号 Key No.	部品番号 Parts No.	部品名称・備考 Parts Name・Remarks	1台分数Q'ty All	A	B	C	記号 Symbol	実施号機 Serial No.
52	Y 00171 08020	六角ボルト Hex. Head Bolt	2					～3726421
53	Y 02681 00780	ブリーザ ホース Breather Hose	1					～3726421
	Y 02681 00830	ブリーザ ホース Breather Hose	1					3726422～ ～3779265
	Y 02681 00600	ブリーザ ホース Breather Hose	1					3779266～
54	Y 06055 15081	ホース バンド MAH6 Hose Band	2					
55	B 33583 00404	クランパ ロッド Clamper Rod	1					
56	B 33583 00504	クランパ ロッド Clamper Rod	1					
57	B 33583 00604	クランパ ロッド Clamper Rod	1					
58	Y 00171 10020	六角ボルト Hex. Head Bolt	4					
59	Y 00161 10020	六角ボルト Hex. Head Bolt	2					
60	E 11405 00404	エア クリーナ ホース Hose, air cleaner	1					3779266～
61	B 33740 00104	エア クリーナ パイプ Pipe, air cleaner	1					3779266～

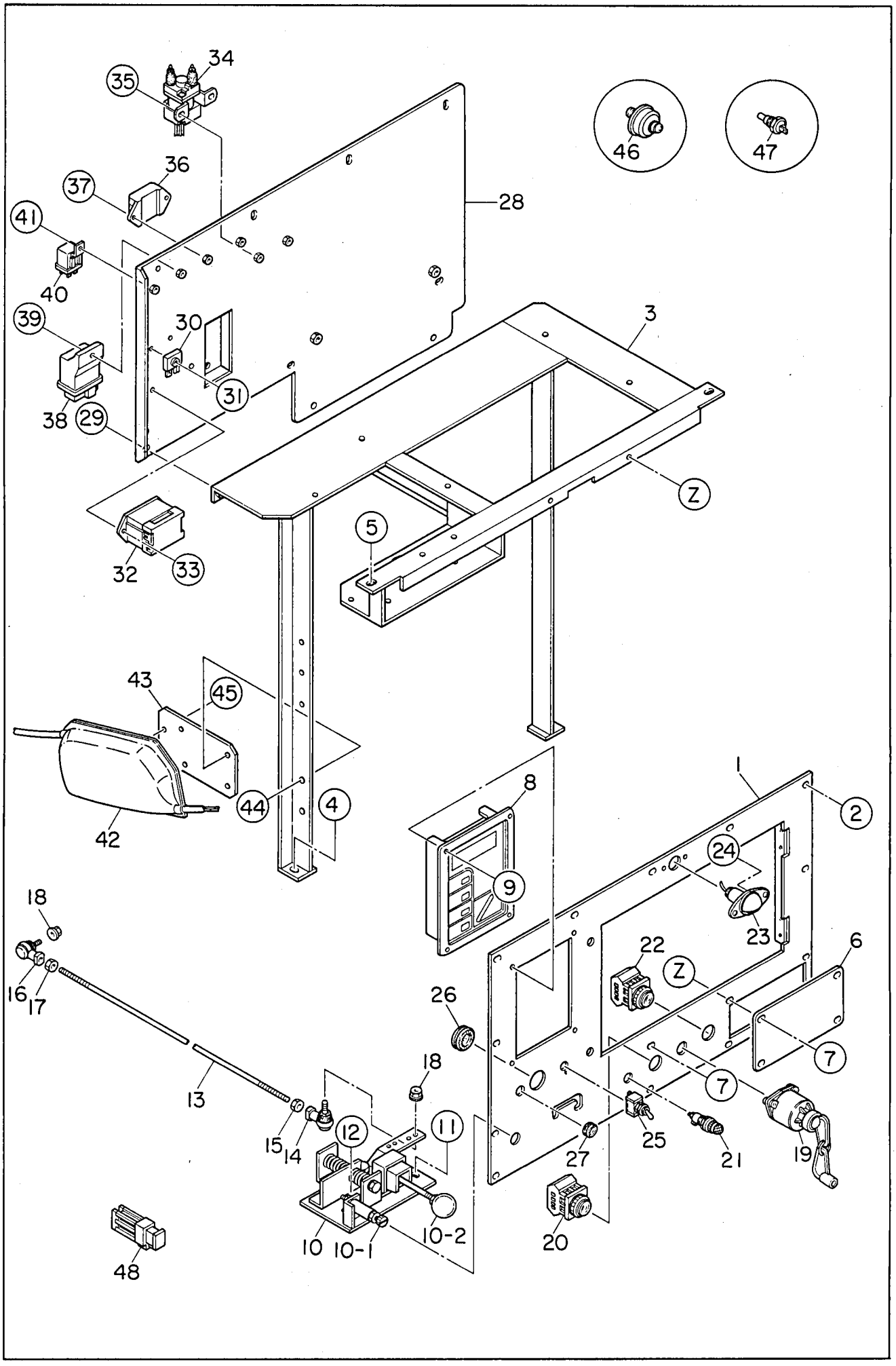
34
35
36
37
41
40
39
38
29
30
31
28
46
47
3
Z
5
32
33
43
45
44
4
42
8
9
1
2
24
23
22
Z
6
7
7
18
16
17
13
15
14
12
11
18
26
25
27
21
19
20
10
10-1
10-2
48

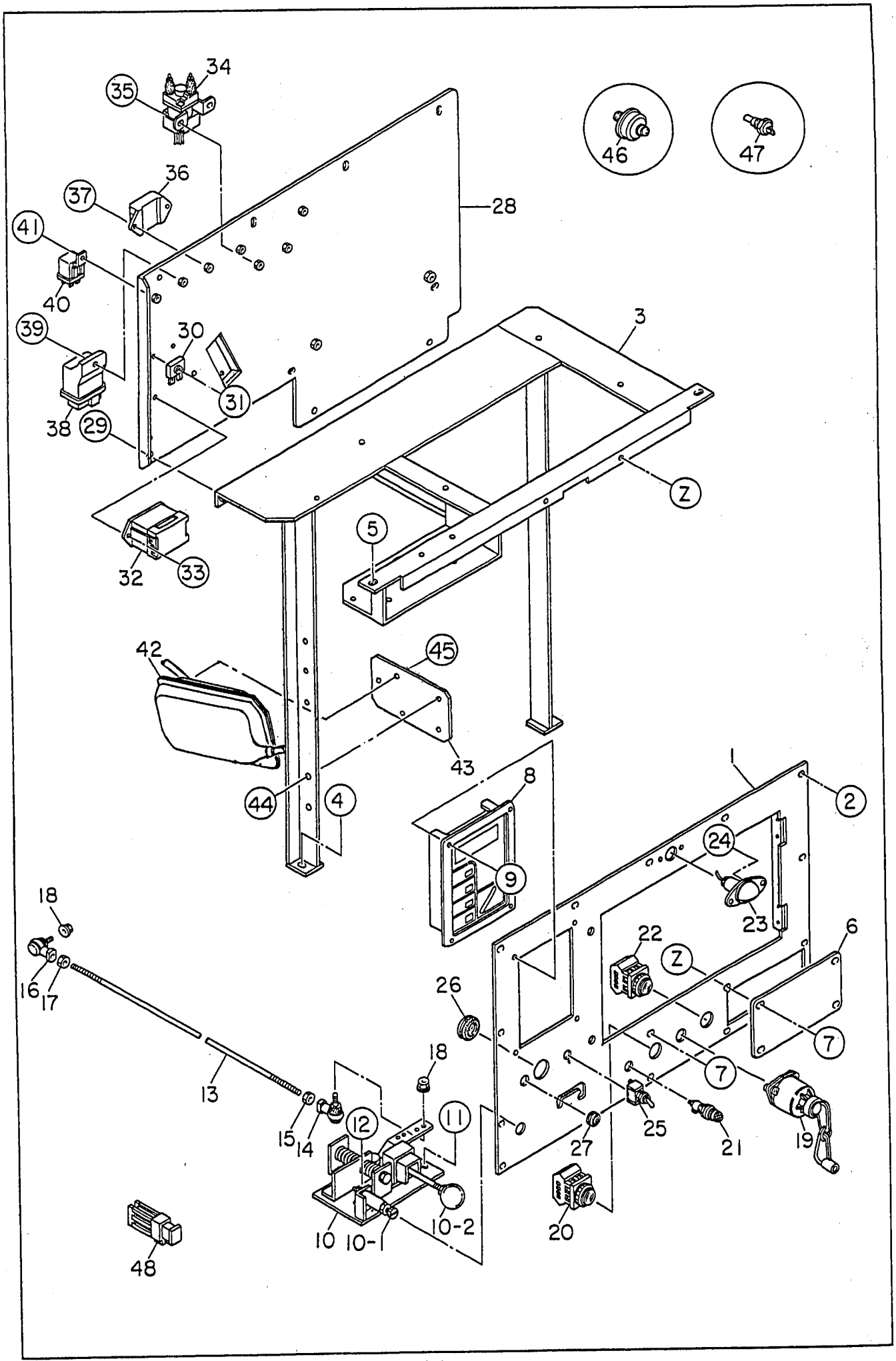
34
35
36
37
41
40
39
30
31
38
29
28
46
47
3
Z
5
32
33
42
45
43
44
4
8
9
1
2
24
23
22
Z
6
7
7
18
16
17
13
15
14
12
11
18
26
27
25
21
19
20
10
10-1
10-2
48

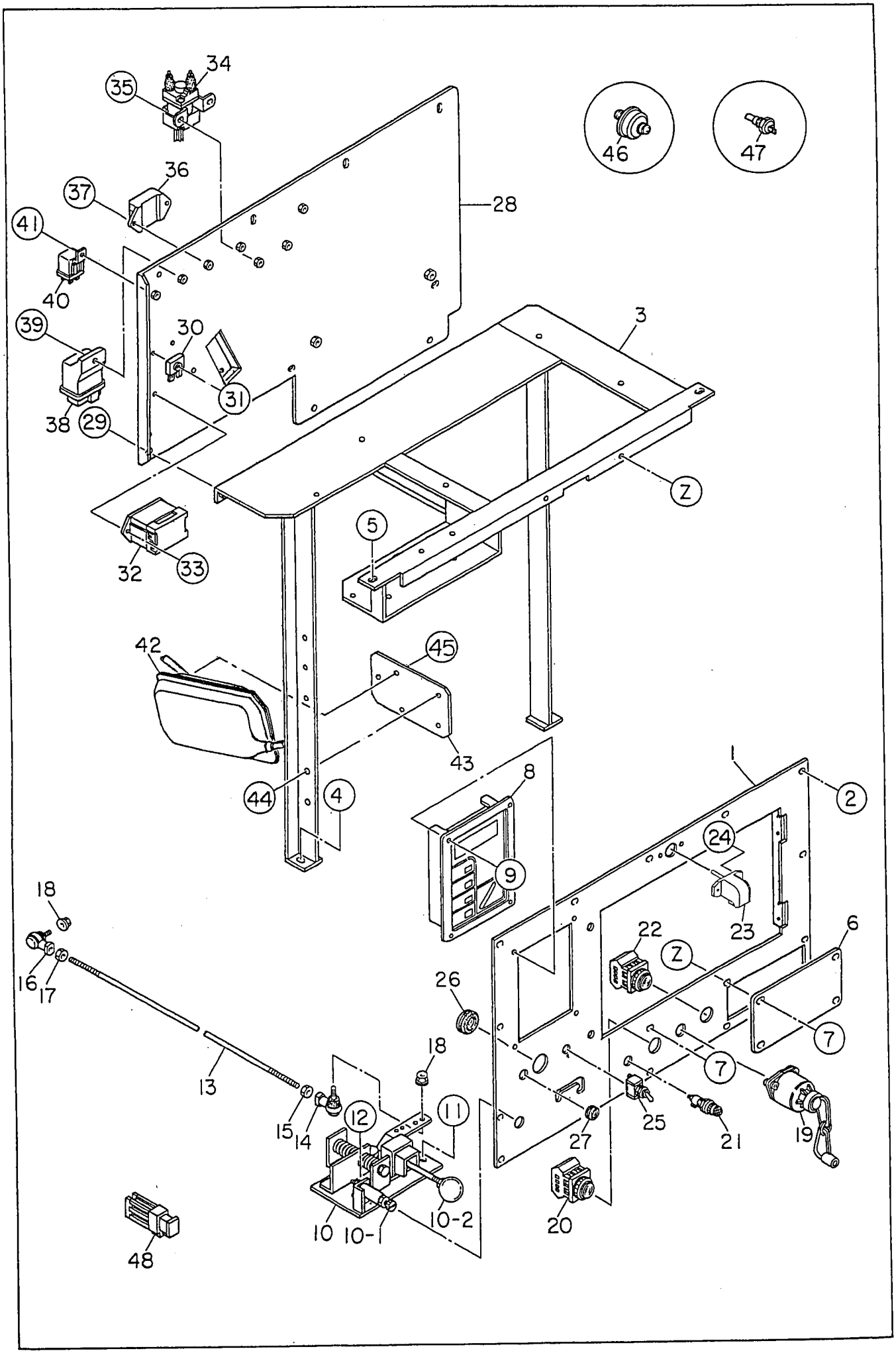
34
35
36
37
41
40
39
38
29
30
31
28
46
47
3
Z
5
32
33
42
45
43
44
4
8
9
1
2
24
23
22
Z
6
7
18
16
17
13
15
14
12
11
10
10-1
10-2
48
26
25
27
21
19
20

見出番号 Key No.	部品番号 Parts No.	部品名称・備考 Parts Name・Remarks	1台分数Q'ty All	A	B	C	記号 Symbol	実施号機 Serial No.
1	B 33521 00703	操作板 Operating Panel B35013 04203	1					
2	00218 06015	小ネジ Machine Screw	13					
3	B 34840 00502	サポート レッグ Support Leg	1					
4	00171 08020	六角ボルト Hex. Head Bolt	2					
5	00171 08020	六角ボルト Hex. Head Bolt	2					
6	B 33523 00004	カバー Cover	1					
7	00218 06015	小ネジ Machine Screw	2					
8	06021 20580	エンジン計器パネル Indicator Panel Ass'y DP-10 DC12V	1					
9	00218 05016	小ネジ Machine Screw	4					
10	08402 01000	調速レバー Throttle Lever	1					
10- 1	08450 39904	調速ボルト Adjust Screw	(1)					
10- 2	06018 40190	ツマミ Knob	(1)					
11	00171 08020	六角ボルト Hex. Head Bolt	2					
	02070 08000	六角ナット Hex. Nut	1					
12	00211 08020	小ネジ Machine Screw	1					
13	B 33553 00204	ガバナ ロッド Governor Rod	1					
14	06021 80106	ボール ジョイント Ball Joint LHSA8 DE161	1					
15	00300 08000	六角ナット Hex. Nut	1					
16	06021 80107	ボール ジョイント Ball Joint LHSA8 DLE161	1					
17	00365 08000	六角ナット Hex. Nut	1					
18	02070 06000	六角ナット Hex. Nut	2					

見出番号 Key No.	部品番号 Parts No.	部品名称・備考 Parts Name・Remarks	1台分数Q'ty All	A	B	C	記号 Symbol	実施号機 Serial No.
19	Y 06021 00009	スタータ スイッチ Starter Switch ISUZU 897044-4180	1					
	Y 06021 00200	キー Key ISUZU 182316-0070	(1)					
20	Y 06018 30447	非常停止ボタン Emergency Stop Button AH25-FR11	1					
	Y 06018 32021	キャップ Cap AHX H2-R	1					
21	Y 06021 03092	予熱表示灯 Preheat Lamp	1					
	Y 06018 10245	電球 Bulb E-10 T-10 DC15V	(1)					
22	Y 06018 30448	燃料自動エア抜きボタン Fuel Priming Pump Button AH25-FB10	1					
23	Y 06018 10160	パネル ライト Panel Light V325060	1					～3829700
	Y 06018 10213	電球 Bulb	(1)					～3829700
	Y 06018 10170	パネル ライト Panel Light 60001	1					3829701～
24	Y 02070 04000	六角ナット Hex. Nut	2					
	Y 00271 04020	小ネジ Machine Screw	2					3829701～
25	Y 06018 30710	パネル ライト スイッチ Switch, panel light S-301T	1					
26	Y 06018 51781	グロメット Grommet MV-31	1					
27	Y 06018 50261	グロメット Grommet SG-18A	1					
28	B 34842 00903	遮音板 Set Panel, electric parts	1					～3779265
	B 34842 01603	遮音板 Set Panel, electric parts	1					3779266～
29	Y 00171 08020	六角ボルト Hex. Head Bolt	3					
30	Y 06018 23240	整流器 Rectifier DE4503	3					～3775961
	Y 06018 23240	整流器 Rectifier DE4503	4					3775962～
31	Y 00271 05035	小ネジ Machine Screw 右側 Righat Side	1					～3775961

見出番号 Key No.	部品番号 Parts No.	部品名称・備考 Parts Name・Remarks		1台分数Q'ty All	A	B	C	記号 Symbol	実施号機 Serial No.
	Y 00271 05035	小ネジ Machine Screw		2					3775962～
	Y 00271 05025	小ネジ Machine Screw		1					～3775961
32	B 32610 00604	ヒューズ　ボックス Fuse Box	FB-6PS	1					
	Y 06018 06642	ヒューズ Fuse	5A	(3)					
	Y 06018 06645	ヒューズ Fuse	10A	(3)					
	Y 06018 06644	ヒューズ Fuse	30A	(2)					
	B 05520 01104	ヒューズ　ボックス　銘板 Decal		1					
33	Y 00271 05016	小ネジ Machine Screw		2					
34	Y 06022 00305	セフティ　リレー Safety Relay	ISUZU 182553-0430	1					
35	Y 00171 06016	六角ボルト Hex. Head Bolt		2					
36	Y 06022 00432	エマージェンシ　リレー Emergency Relay	ISUZU 897111-9621	1					
37	Y 00171 06020	六角ボルト Hex. Head Bolt		2					
38	Y 06022 02506	予熱コントローラ Preheat Controller	ISUZU 897246-5100	1					
39	Y 00171 06020	六角ボルト Hex. Head Bolt		1					
40	Y 06022 01400	スタータ　リレー Starter Relay	ISUZU 582550-0290	1					
41	Y 00171 06016	六角ボルト Hex. Head Bolt		1					
42	Y 06022 10810	エンジン　ストッパ Engine Stopper	ISUZU 181900-1902	1					
43	B 33552 00004	ストッパ　ブラケット Bracket, engine stopper		1					
44	Y 00171 08020	六角ボルト Hex. Head Bolt		2					
45	Y 00271 06016	小ネジ Machine Screw		3					
46	Y 06021 22250	油圧ユニット Unit, oil pressure	071600-0750	1					

見出番号 Key No.	部品番号 Parts No.	部品名称・備考 Parts Name・Remarks	1台分数Q'ty All	A	B	C	記号 Symbol	実施号機 Serial No.
47	Y 06021 23250	水温ユニット Unit, water temperature 071500-0331	1					
48	Y 06018 06640	ヒューズ Fuse 65A	1					

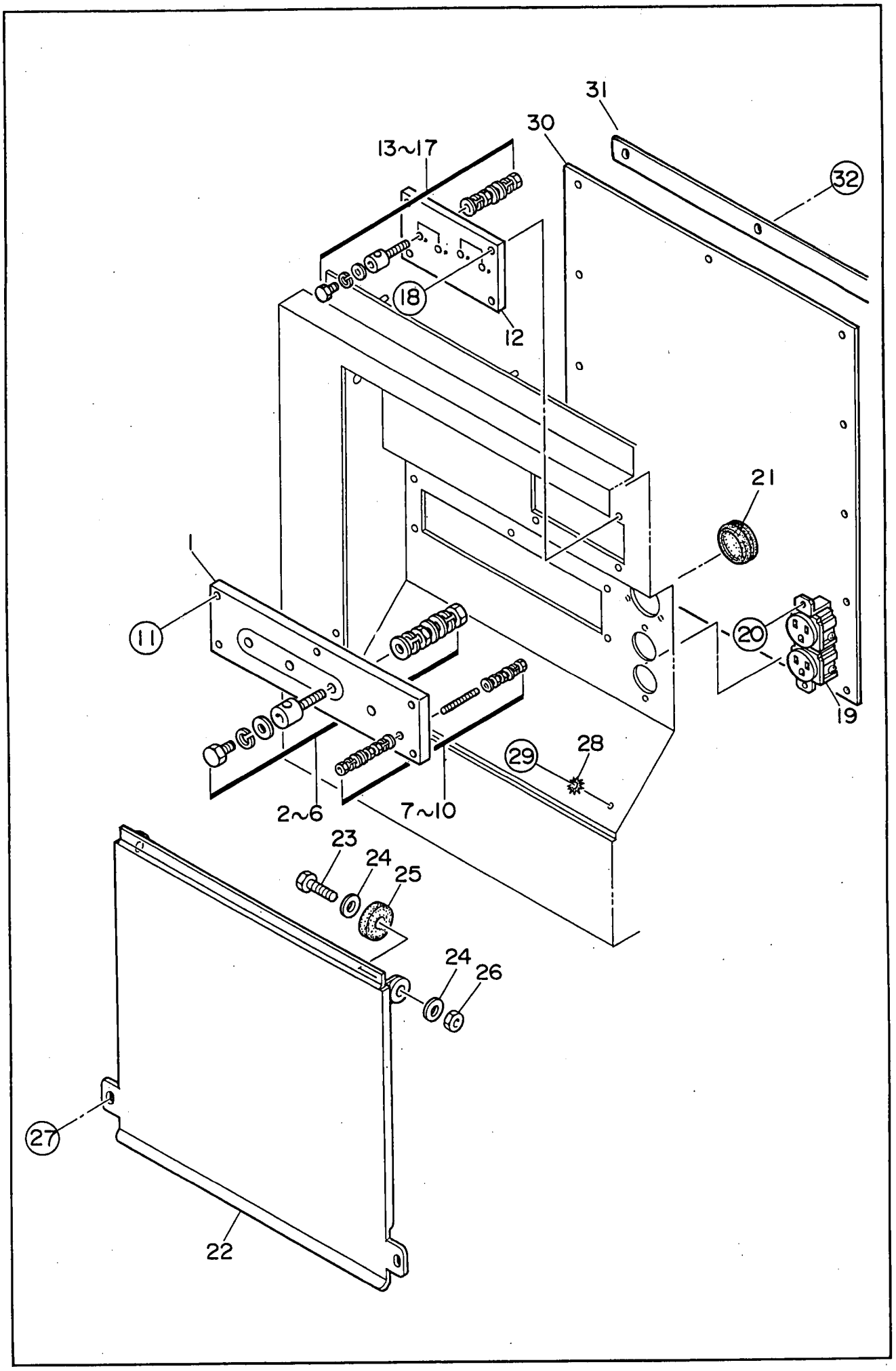
31
30
13~17
32
18
12
21
1
11
20
19
28
29
2~6
7~10
23
24
25
24
26
27
22

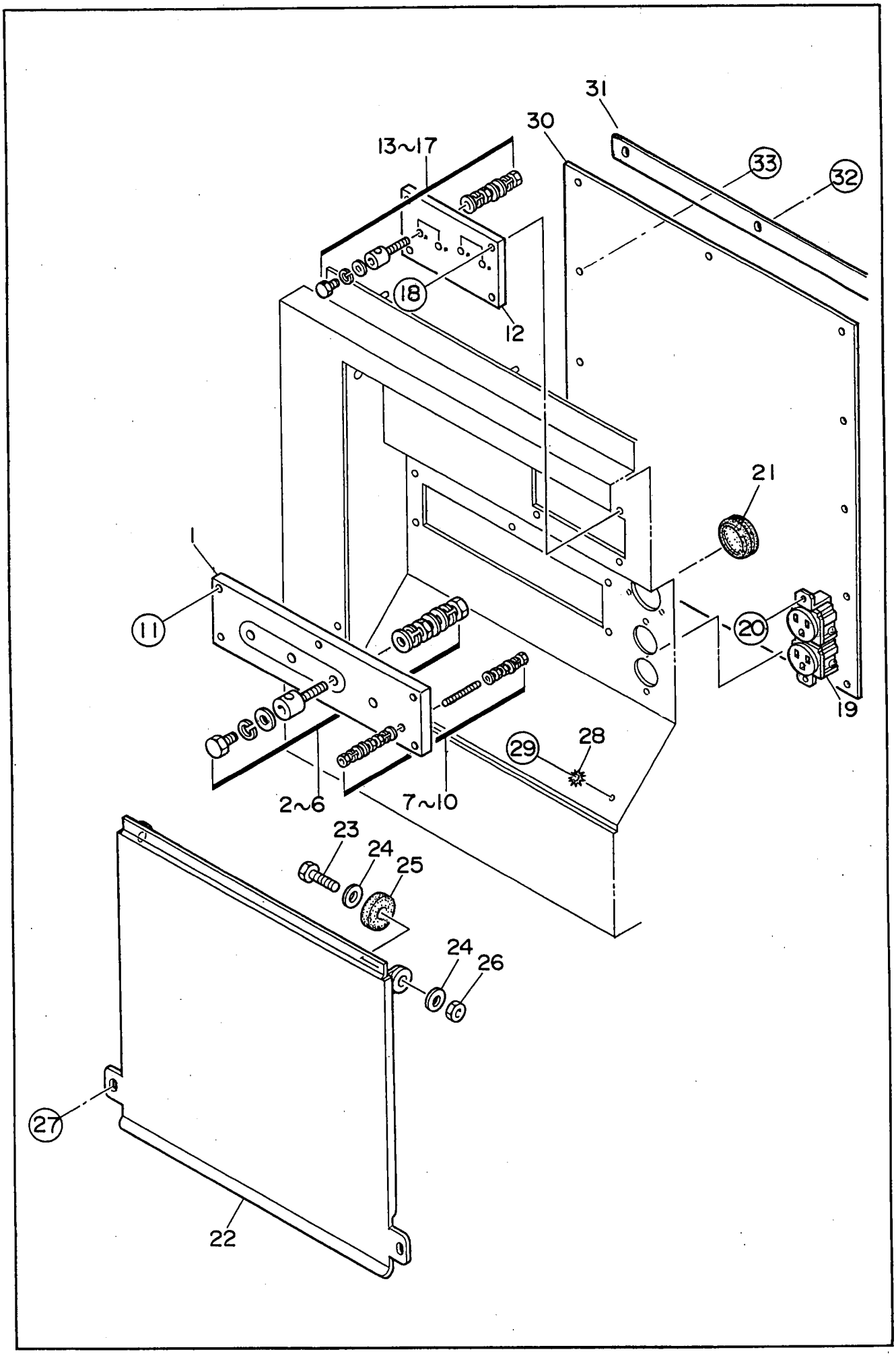
31
30
13~17
33
32
18
12
21
1
11
20
19
28
29
2~6
7~10
23
24
25
24
26
27
22

45ESI　　出力端子組立　　Output Terminal Ass'y

見出番号 Key No.	部品番号 Parts No.	部品名称・備考 Parts Name・Remarks	1台分数Q'ty All	A	B	C	記号 Symbol	実施号機 Serial No.
1	80618 60103	出力端子板 Set Board, output terminal	1					
2	08403 12804	出力端子 Output Terminal	4					
3	08018 31804	六角ボルト Hex. Head Bolt	4					
4	00393 10000	六角ナット Hex. Nut	8					
5	00400 10000	バネ座金 Spring Washer	12					
6	00414 10000	平座金 Plain Washer	16					
7	08018 32304	端子ネジ Terminal Screw	1					
8	00393 06000	六角ナット Hex. Nut	5					
9	00400 06000	バネ座金 Spring Washer	2					
10	00414 06000	平座金 Plain Washer	6					
11	00169 08035	六角ボルト Hex. Head Bolt	5					
12	08403 08803	出力端子板 Set Board, output terminal	1					
13	08403 08704	出力端子 Output Terminal	4					
14	08018 30604	六角ボルト Hex. Head Bolt	4					
15	00393 08000	六角ナット Hex. Nut	8					
16	00400 08000	バネ座金 Spring Washer	12					
17	00414 08000	平座金 Plain Washer	16					
18	00169 06025	六角ボルト Hex. Head Bolt	4					
19	06018 11018	単相出力コンセント　1136X Receptacle, aux. power　125V 15A	1				CON1,2	
20	00271 04010	小ネジ Machine Screw	2					
21	06018 51780	グロメット　MV-45 Grommet	1					

見出番号 Key No.	部品番号 Parts No.	部品名称・備考 Parts Name・Remarks	1台分数Q'ty All	A	B	C	記号 Symbol	実施号機 Serial No.
22	B 32371 01103	出力端子カバー Cover, output terminal	1					
23	00101 12045	六角ボルト Hex. Head Bolt	2					
24	00412 12000	平座金 Plain Washer	4					
25	08050 09804	スティ ラバー Stay Rubber	2					
26	00300 12000	六角ナット Hex. Nut	2					
27	00169 08020	六角ボルト Hex. Head Bolt	2					
28	00405 08000	歯付座金 Toothed Washer	1					
29	00169 08025	六角ボルト Hex. Head Bolt	1					
30	B 32344 00104	絶縁カバー Flexible Cover	1					～3731486
	B 32344 00304	絶縁カバー Flexible Cover	1					3731487～
31	B 34546 00004	カバー 取付ブラケット Bracket, flexible cover	1					
32	02070 06000	六角ナット Hex. Nut	3					
33	06050 11410	ブラインド リベット Rivet	6					3731487～

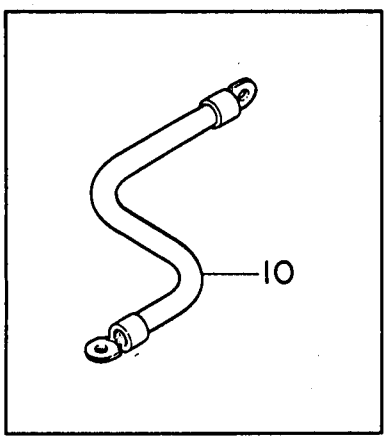
10

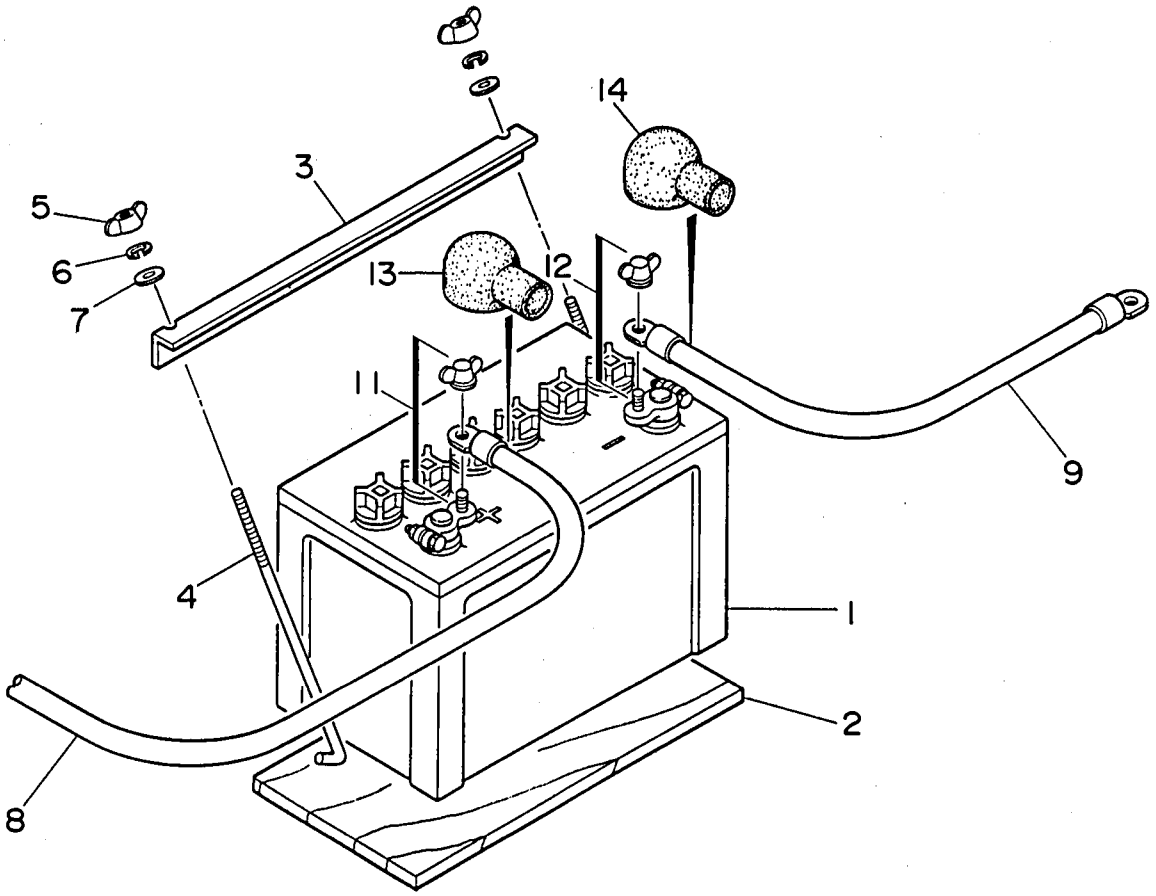
14
3
5
6
7
13
12
11
9
4
1
2
8

45ESI　　バッテリ組立　　Battery Ass'y

見出番号 Key No.	部品番号 Parts No.	部品名称・備考 Parts Name・Remarks	1台分数Q'ty All	A	B	C	記号 Symbol	実施号機 Serial No.
1	01653 09531	バッテリ 95D31R Battery	1					
2	08050 00204	バッテリ シート Battery Sheet	1					
3	B 91040 00004	バッテリ バンド Battery Band	1					
4	08050 02904	バッテリ 締付ボルト Battery Bolt	2					
5	00378 08000	蝶ナット Wing Nut	2					
6	00400 08000	バネ座金 Spring Washer	2					
7	00412 08000	平座金 Plain Washer	2					
8	B 33472 00504	バッテリ ケーブル Battery Cable	1					
9	B 33472 00204	バッテリ ケーブル Battery Cable	1					～3711247
	B 33472 00704	バッテリ ケーブル Battery Cable	1					3711248～
10	B 33472 00604	バッテリ ケーブル Battery Cable	1					～3711247
	B 33472 00804	バッテリ ケーブル Battery Cable	1					3711248～
11	06022 20310	バッテリ端子 №9P Terminal Ass'y	1					
12	06022 20311	バッテリ端子 №9N Terminal Ass'y	1					
13	08450 40414	端子キャップ Terminal Cap	1					
14	08450 41304	端子キャップ Terminal Cap	1					

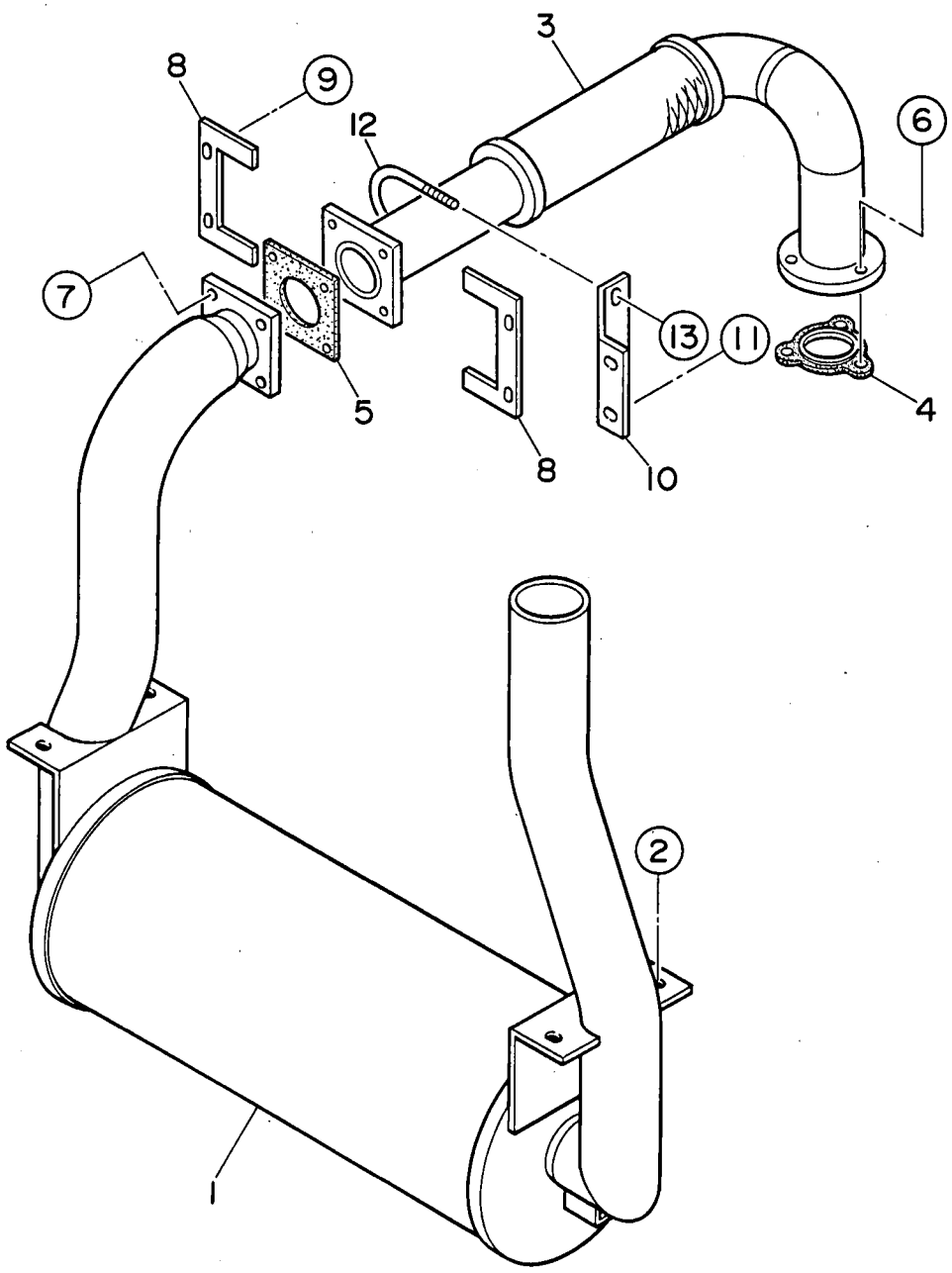
3
8
9
12
6
7
13
11
5
4
8
10
2
1

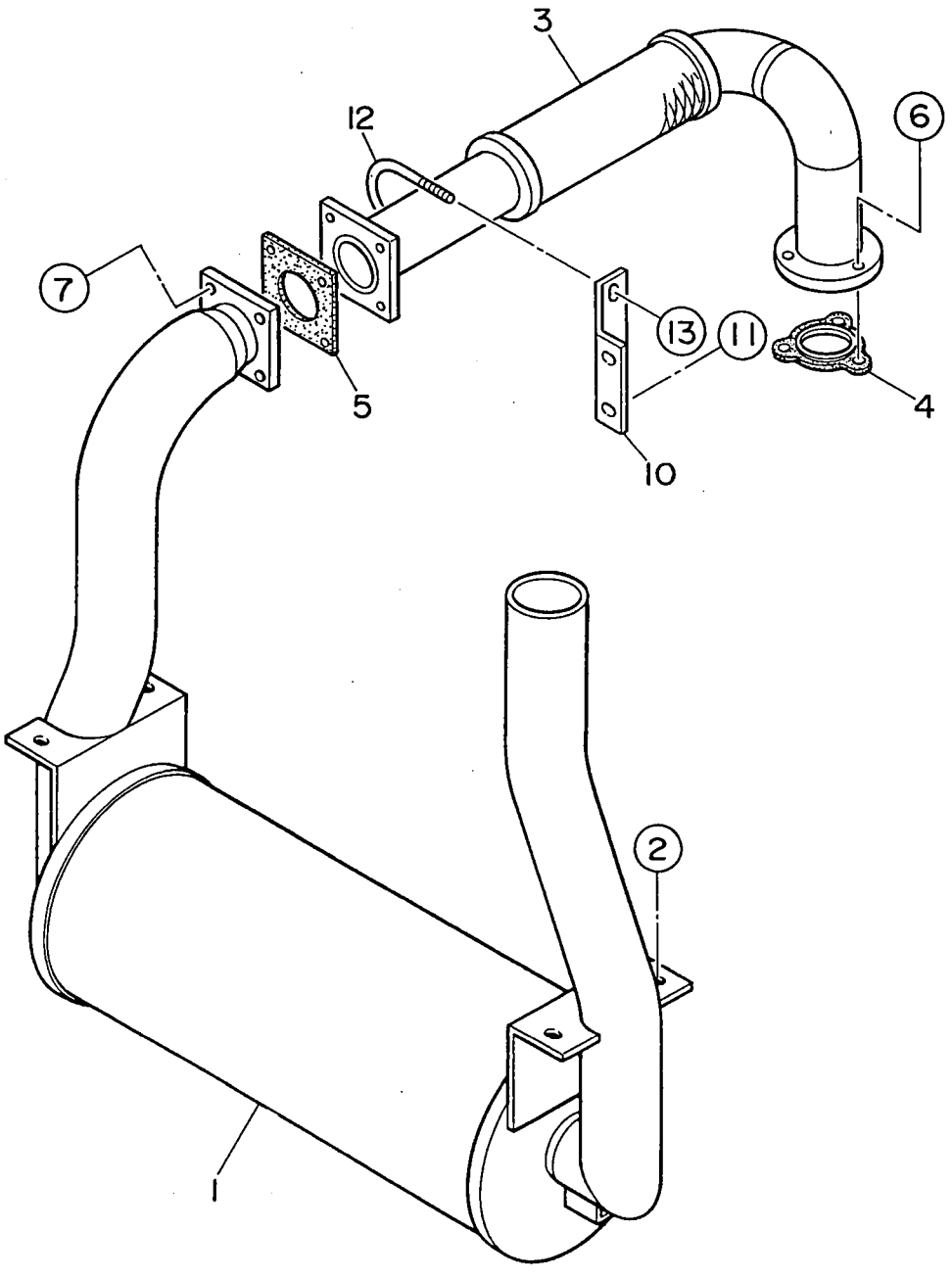
3
12
6
7
13
11
5
4
10
2
1

45ESI　　マフラ組立　　Muffler Ass'y

見出番号 Key No.	部品番号 Parts No.	部品名称・備考 Parts Name・Remarks	1台分数Q'ty All	A	B	C	記号 Symbol	実施号機 Serial No.
1	80623 11313	マフラ Muffler	1					
2	00169 10025	六角ボルト Hex. Head Bolt	4					
3	B 33340 00503	エキゾースト パイプ Exhaust Pipe	1					～3766377
	B 33340 00903	エキゾースト パイプ Exhaust Pipe	1					3766378～
4	06023 20101	ガスケット Gasket　ISUZU 894369-0210	1					
5	B 33332 00104	ガスケット Gasket	1					
6	02092 08000	六角ナット Hex. Nut	6					
	00412 08000	平座金 Plain Washer	3					3766378～
7	00101 08040	六角ボルト Hex. Head Bolt	4					
	00300 08000	六角ナット Hex. Nut	4					
	00400 08000	バネ座金 Spring Washer	4					
	00412 08000	平座金 Plain Washer	4					
8	B 33314 00204	カバー Cover	2					～3711247
	B 33314 00404	カバー Cover	2					3711248～ 3712807
9	00169 08020	六角ボルト Hex. Head Bolt	4					～3712807
10	B 33314 00304	ブラケット Bracket	1					
11	00169 08020	六角ボルト Hex. Head Bolt	2					
12	06033 20116	U ボルト U Bolt	1					
13	02073 08000	六角ナット Hex. Nut	2					

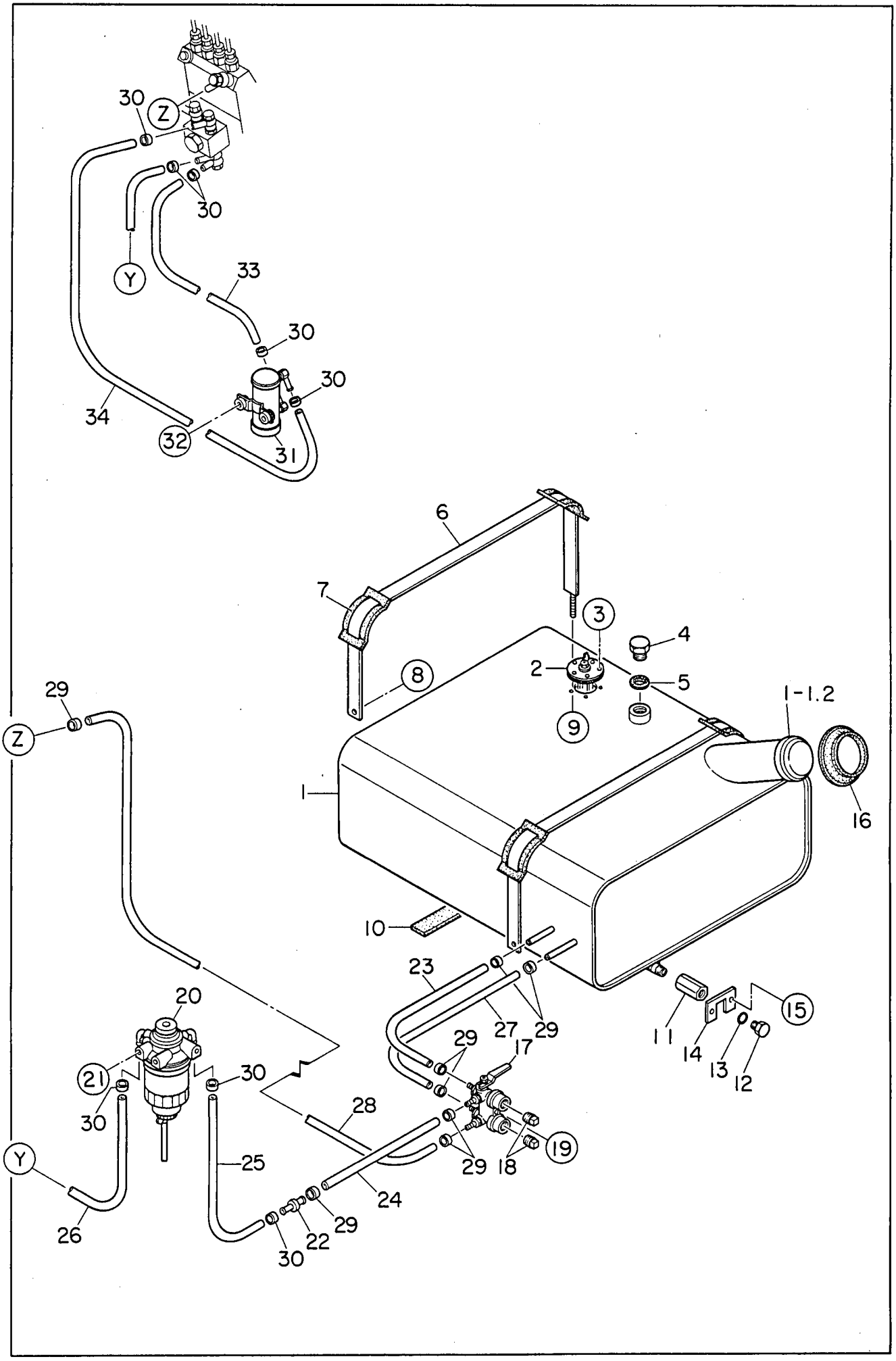
30
Z
30
Y
33
30
30
34
32
31
6
7
3
4
8
2
5
1-1.2
9
29
Z
1
16
10
23
20
27
29
29
17
15
11
14
13
12
21
30
30
28
19
Y
25
29
18
24
26
29
22
30

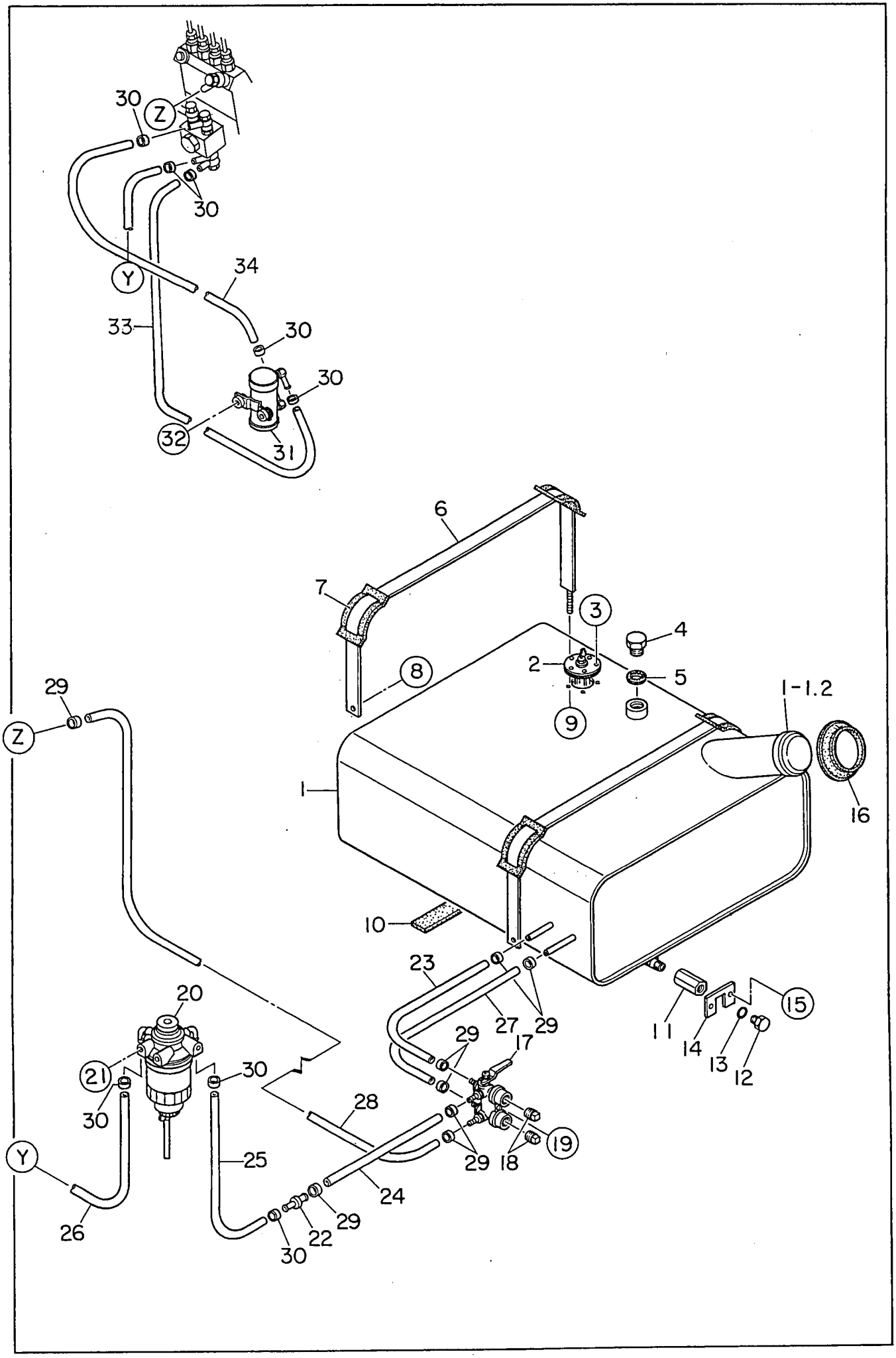
30
Z
30
Y
34
33
30
30
32
31
6
7
3
4
2
5
8
9
1-1.2
29
Z
1
16
10
23
20
27
29
15
11
14
13
12
29
17
21
30
30
28
19
Y
25
29
18
24
26
29
22
30

45ESI　　燃料タンク組立　　Fuel Tank Ass'y

見出番号 Key No.	部品番号 Parts No.	部品名称・備考 Parts Name・Remarks	1台分数Q'ty All	A	B	C	記号 Symbol	実施号機 Serial No.
1	B 33640 00903	燃料タンク Fuel Tank	1					
1- 1	08101 05000	燃料タンク　キャップ Cap, fuel tank	(1)					
1- 2	08101 05400	燃料フィルタ Fuel Filter	(1)					
2	E 29243 00244	燃料計センダ　F208F Sender, fuel gauge	1					
	E 19243 00184	ガスケット　#4565 Gasket	(1)					
3	00229 05015	小ネジ Machine Screw	5					
4	06020 21042	プラグ　960922101 Plug	1					
5	08021 20604	パッキン Packing	1					
6	80655 23104	タンク　バンド Tank Band	2					
7	08050 03414	タンク　バンド　パッド Pad, tank band	4					
8	00171 08020	六角ボルト Hex. Head Bolt	2					
9	02073 08000	六角ナット Hex. Nut	2					
10	02221 00320	タンク　シート Tank Sheet	2					
11	08450 47504	ドレーン　ジョイント Drain Joint	1					
12	08020 11104	プラグ Plug	1					
13	01500 00018	O　リング　A P18 O Ring	1					
14	B 33677 00304	回り止め板 Lock Plate	1					
15	00171 08020	六角ボルト Hex. Head Bolt	2					
16	08450 39604	ラバー　シール Rubber Seal	1					
17	06055 11306	三方弁　RBS-208-15HE Three Way Valve	1					
18	01320 06000	プラグ　1/2 Plug	2					

見出番号 Key No.	部品番号 Parts No.	部品名称・備考 Parts Name・Remarks		1台分数Q'ty All	A	B	C	記号 Symbol	実施号機 Serial No.
19	Y 00171 08020	六角ボルト Hex. Head Bolt		1					
20	Y 06020 42202	燃料フィルタ Fuel Filter	ISUZU 894367-2922	1					
	Y 06020 42700	燃料フィルタ カートリッジ Cartridge, fuel filter	ISUZU 894369-2993	(1)					
21	Y 00171 08020	六角ボルト Hex. Head Bolt		2					
22	B 92011 00404	ジョイント パイプ Joint Pipe		1					
23	Y 01913 00250	サクション ホース Suction Hose		1					
24	Y 01913 00150	サクション ホース Suction Hose		1					
25	Y 01912 00210	サクション ホース Suction Hose		1					
26	Y 01912 01250	サクション ホース Suction Hose		1					
27	Y 01913 00300	リターン ホース Return Hose		1					
28	Y 01913 01380	リターン ホース Return Hose		1					
29	Y 06055 15109	ホース バンド Hose Band	RS-8010	8					
30	Y 06055 15108	ホース バンド Hose Band	RS-8009	8					
31	Y 06020 23177	燃料ポンプ Fuel Pump	ISUZU 897039-8340	1					
	Y 06020 42425	フィルタ Filter	ISUZU 894437-0220	(1)					
32	Y 00171 06030	六角ボルト Hex. Head Bolt		2					
	Y 02070 06000	六角ナット Hex. Nut		2					
33	Y 01912 00550	燃料ホース Fuel Hose		1					～3800937
	Y 01912 00800	燃料ホース Fuel Hose		1					3800938～
34	Y 01912 00800	燃料ホース Fuel Hose		1					～3800937
	Y 01912 00680	燃料ホース Fuel Hose		1					3800938～

ボンネット組立(その1)

Bonnet Ass'y(Part 1)

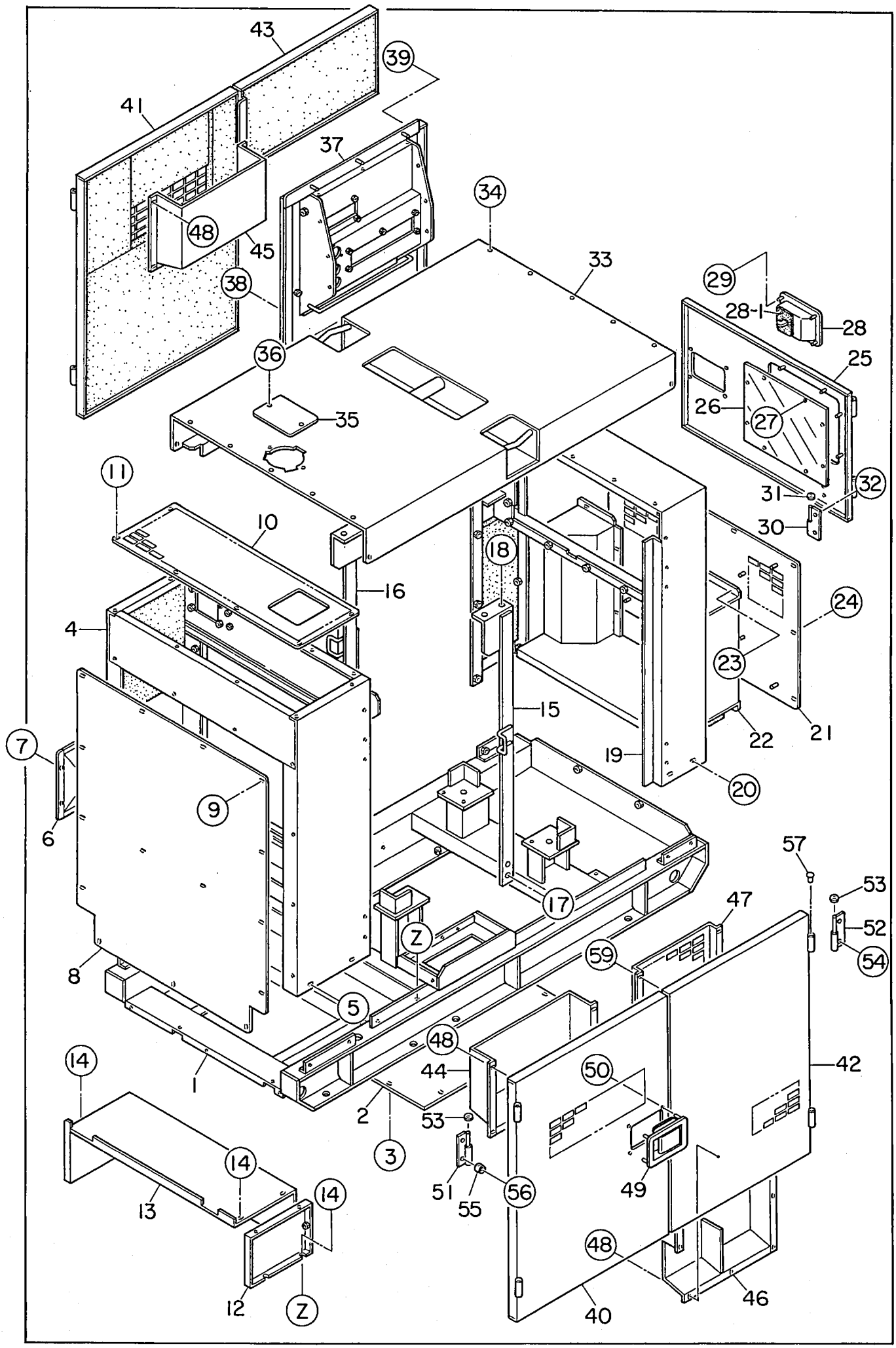

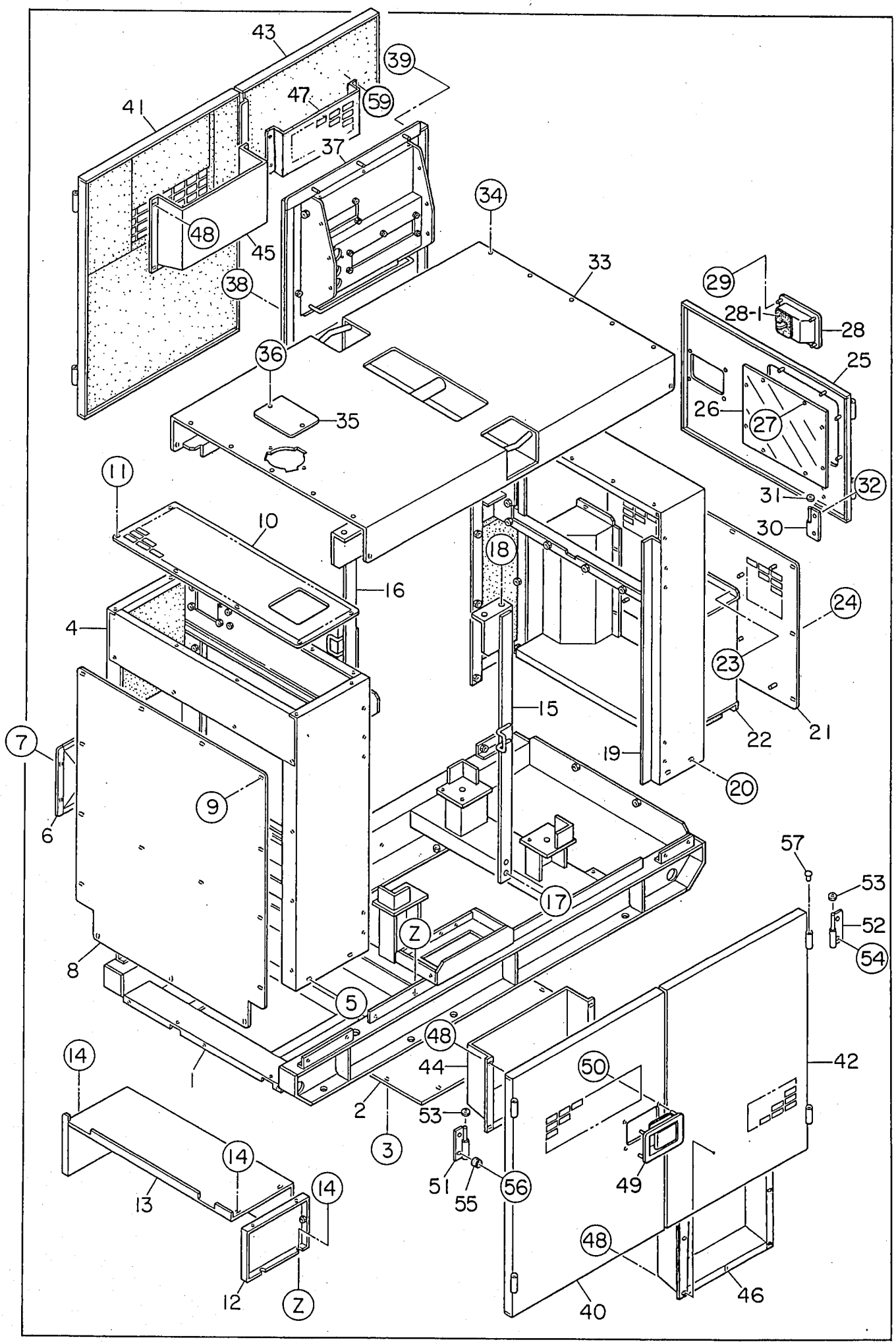
43
39
41
47
59
37
34
48
45
33
29
38
28-1
28
36
25
26
27
35
11
32
31
10
30
18
16
24
4
23
15
21
22
7
19
20
9
6
57
53
17
52
Z
54
8
5
48
14
44
50
42
1
2
53
3
14
51
56
49
13
55
14
48
12
Z
40
46

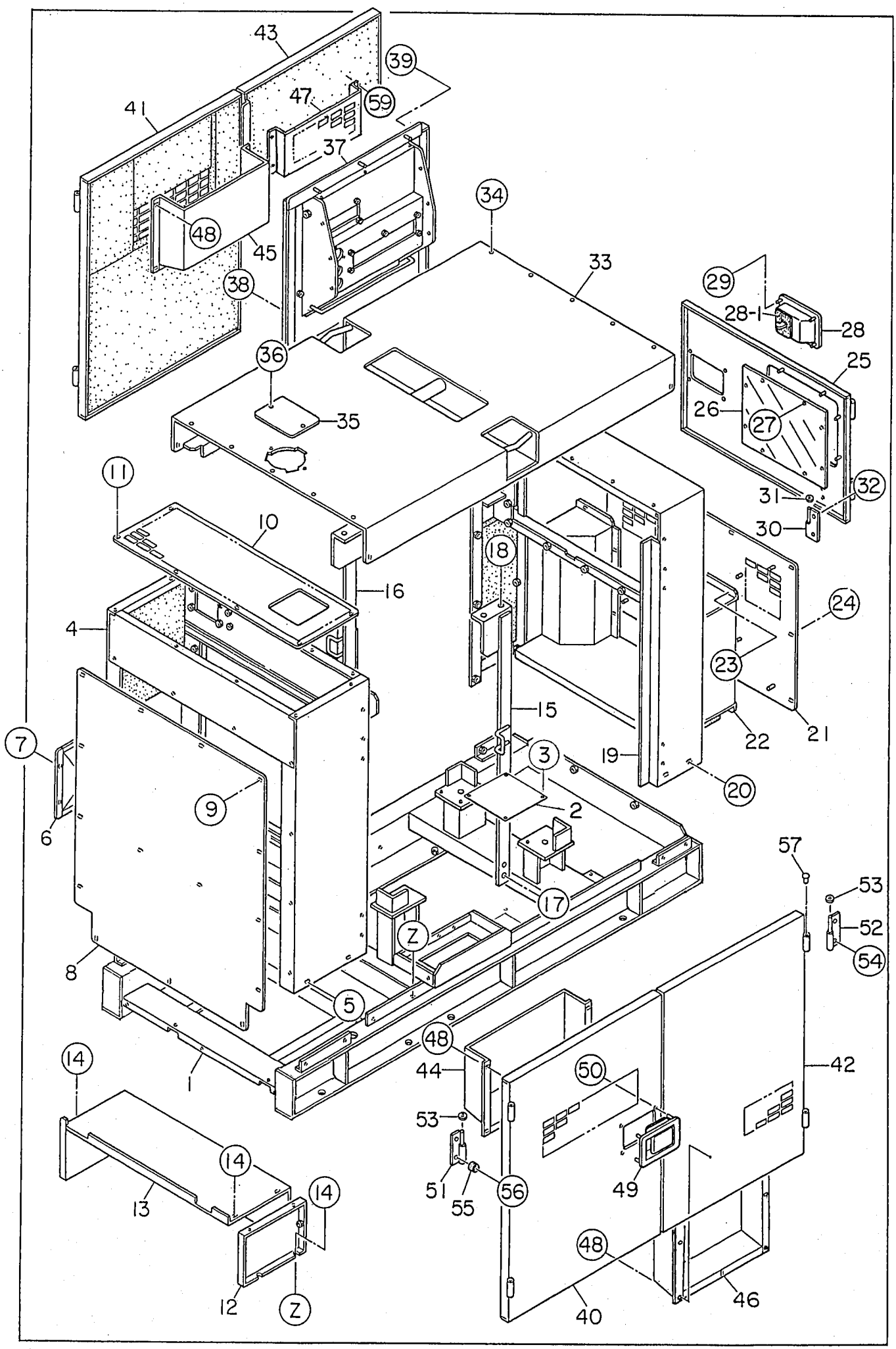
43
39
41
47
59
37
34
48
45
33
29
38
28-1
28
36
25
26
27
35
11
31
32
10
30
18
16
24
4
23
15
21
22
7
3
19
20
9
2
6
57
53
17
52
Z
54
8
5
48
14
44
50
42
1
53
14
51
56
49
13
55
14
48
12
Z
40
46

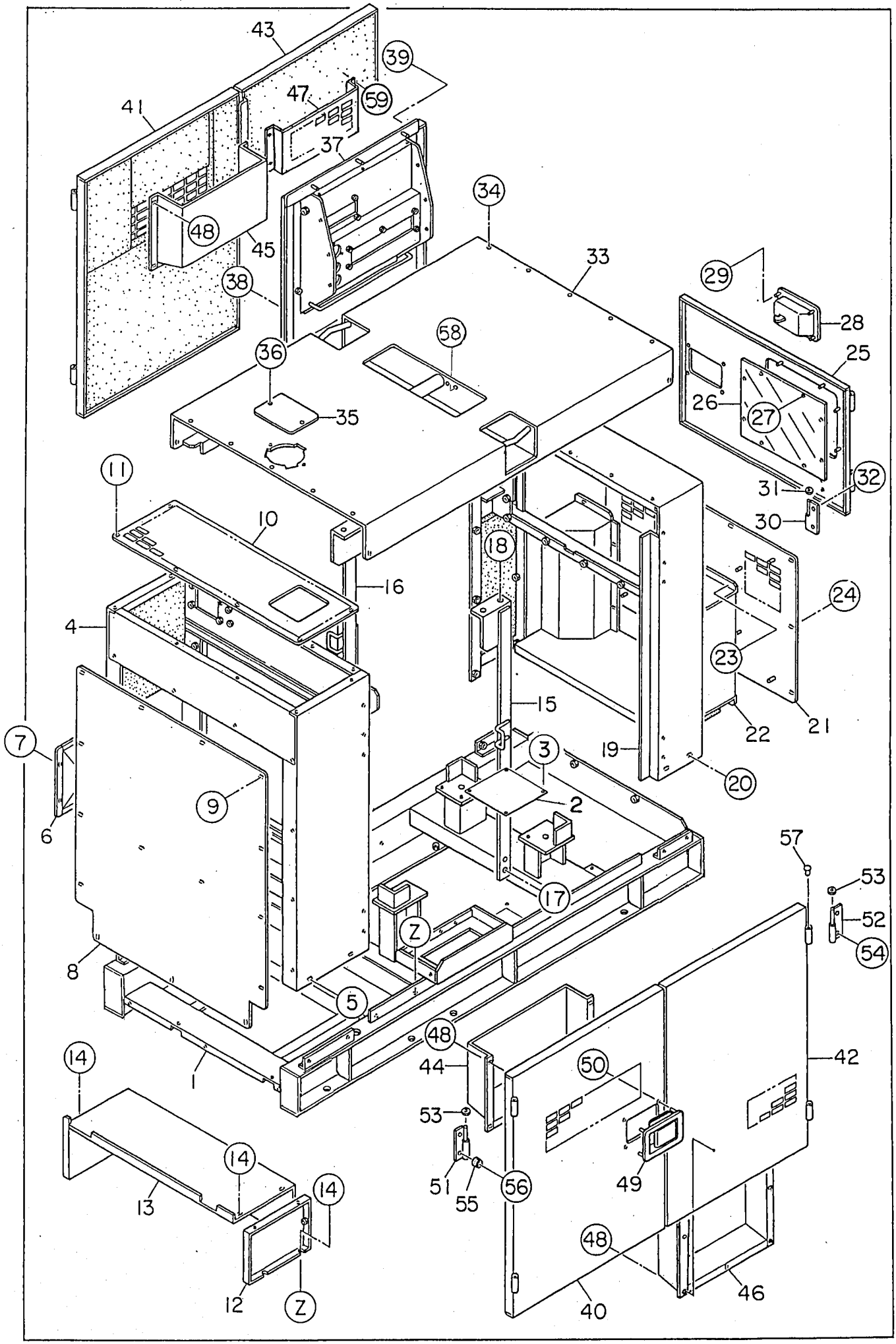
43
39
41
47
59
37
34
48
45
33
29
38
28
58
25
36
26
27
35
11
31
32
10
30
18
16
24
4
23
15
21
22
7
3
19
20
9
2
6
57
53
17
52
Z
54
8
5
48
42
14
44
50
1
53
14
51
56
49
13
55
14
48
12
Z
40
46

見出番号 Key No.	部品番号 Parts No.	部品名称・備考 Parts Name・Remarks	1台分数Q'ty All	A	B	C	記号 Symbol	実施号機 Serial No.
1	B 34140 01902	ベース Base	1					～3758183
	B 34140 01912	ベース Base	1					3758184～
2	B 34141 00104	床板 Floor Panel	1					～3758183
	B 91191 00604	床板 Floor Panel	1					3758184～
3	Y 00169 08020	六角ボルト Hex. Head Bolt	10					～3758183
	Y 00169 08020	六角ボルト Hex. Head Bolt	4					3758184～
4	B 34240 02202	フロント　フレーム Front Frame	1					～3711247
	B 34240 02212	フロント　フレーム Front Frame	1					3711248～ 3712807
	B 34240 02222	フロント　フレーム Front Frame	1					3712808～ 3726421
	B 34240 02702	フロント　フレーム Front Frame	1					3726422～ 3779265
	B 34240 03502	フロント　フレーム Front Frame	1					3779266～
	B 34941 01403	吸音材 Lining	1					
5	Y 00169 08020	六角ボルト Hex. Head Bolt	4					
6	W 08450 39703	フィラ　ブラケット Filler Bracket	1					
7	Y 00169 08020	六角ボルト Hex. Head Bolt	4					
8	W 80851 25403	フロント　フレーム　カバー Cover, front frame	1					
	W 80659 24104	吸音材 Lining	1					
9	Y 00169 08020	六角ボルト Hex. Head Bolt	15					
10	B 34242 02203	フロント　フレーム　カバー Cover, front frame	1					
11	Y 00169 08020	六角ボルト Hex. Head Bolt	6					
12	B 34242 02404	タンク　カバー Cover, fuel tank	1					～3711247

見出番号 Key No.	部品番号 Parts No.	部品名称・備考 Parts Name・Remarks	1台分数Q'ty All	A	B	C	記号 Symbol	実施号機 Serial No.
	B 34242 02414	タンク　カバー Cover, fuel tank	1					3711248～
13	B 34242 02304	タンク　カバー Cover, fuel tank	1					～3711247
	B 34242 02314	タンク　カバー Cover, fuel tank	1					3711248～
14	Y 00171 08020	六角ボルト Hex. Head Bolt	7					
15	B 34343 01703	吊り金具 Hanger	1					
16	B 34343 01803	吊り金具 Hanger	1					
17	Y 00101 16045	六角ボルト Hex. Head Bolt	4					
	Y 00400 16000	バネ座金 Spring Washer	4					
	Y 00412 16000	平座金 Plain Washer	4					
18	Y 00101 16035	六角ボルト Hex. Head Bolt	4					
	Y 00400 16000	バネ座金 Spring Washer	4					
	Y 00412 16000	平座金 Plain Washer	4					
19	B 34440 00602	リア　フレーム Rear Frame	1					～3711247
	B 34440 00612	リア　フレーム Rear Frame	1					3711248～
	B 34943 00404	吸音材 Lining	1					
20	Y 00169 08020	六角ボルト Hex. Head Bolt	4					
21	B 44443 01003	リア　フレーム　カバー Cover, rear frame	1					
22	B 34443 00503	ダクト Duct	1					
	B 34943 00504	吸音材 Lining	1					
23	Y 02070 06000	六角ナット Hex. Nut	9					
24	Y 00169 08020	六角ボルト Hex. Head Bolt	10					

見出番号 Key No.	部品番号 Parts No.	部品名称・備考 Parts Name・Remarks		1台分数Q'ty All	A	B	C	記号 Symbol	実施号機 Serial No.
25	B 44442 00903	リア フレーム ドア Door, rear frame		1					～3711247
	B 44442 01003	リア フレーム ドア Door, rear frame		1					3711248～
26	B 14456 00004	ウィンド プレート Window Plate		1					
27	Y 00379 06000	六角ナット Hex. Nut		8					
28	Y 06050 10224	ドア ハンドル Door Handle	022LK 00004	1					～3772037
	Y 06050 10238	ドア ハンドル Door Handle	A-838-A-2D	1					3772038～
28-1	C 93115 00104	ラバー シール Bubber Seal		1					～3772037
29	Y 02070 06000	六角ナット Hex. Nut		4					
30	W 08450 47104	蝶番 Hinge		2					
31	W 08450 45004	座金 Washer		2					
32	Y 00169 08020	六角ボルト Hex. Head Bolt		3					
33	B 34640 00402	ルーフ パネル Roof Panel		1					～3772037
	B 34640 01102	ルーフ パネル Roof Panel		1					3772038～
	B 34945 00404	吸音材 Lining		1					
34	Y 00169 08020	六角ボルト Hex. Head Bolt		14					
35	W 84520 23004	フィラ カバー Filler Cover		1					
36	Y 00169 08020	六角ボルト Hex. Head Bolt		2					
37	B 34542 02802	スプラッシャ パネル Splasher Panel		1					
38	Y 00169 08020	六角ボルト Hex. Head Bolt		2					
39	Y 00169 08060	六角ボルト Hex. Head Bolt		3					
40	B 34540 02003	サイド ドア Side Door		1					

見出番号 Key No.	部品番号 Parts No.	部品名称・備考 Parts Name・Remarks		1台分数Q'ty All	A	B	C	記号 Symbol	実施号機 Serial No.
	B 34944 02504	吸音材 Lining		1					
41	B 34540 02103	サイド　ドア Side Door		1					
	B 34944 02604	吸音材 Lining		1					
42	B 34540 02203	サイド　ドア Side Door		1					～3717428
	B 34540 02503	サイド　ドア Side Door		1					3717429～
	B 34944 02704	吸音材 Lining		1					～3717428
	B 34944 03304	吸音材 Lining		1					3717429～
43	B 34540 02304	サイド　ドア Side Door		1					～3717428
	B 34540 02604	サイド　ドア Side Door		1					3717429～
	B 34944 02804	吸音材 Lining		1					～3717428
	B 34944 03404	吸音材 Lining		1					3717429～
44	B 34543 00704	ダクト Duct		1					
45	B 34543 00804	ダクト Duct		1					
46	B 34543 00604	ダクト Duct		1					～3717428
	B 34543 00904	ダクト Duct		1					3717429～
47	B 91145 00104	ドア　ポケット Door Pocket		1					
48	Y 02070 06000	六角ナット Hex. Nut		18					～3717428
	Y 02070 06000	六角ナット Hex. Nut		17					3717429～
49	Y 06050 10222	ドア　ハンドル Door Handle	022LK 00002	2					～3772037
	Y 06050 10239	ドア　ハンドル Door Handle	A-838-A-1D	2					3772038～
	Y 06018 50532	キー Key	001LK KSB08	(2)					～3772037

見出番号 Key No.	部品番号 Parts No.	部品名称・備考 Parts Name・Remarks	1台分数Q'ty All	A	B	C	記号 Symbol	実施号機 Serial No.
	Y 06018 50519	キー R200 Key	(2)					3772038～
50	Y 02070 06000	六角ナット Hex. Nut	8					
51	W 08450 47104	蝶番 Hinge	4					
52	W 08450 47204	蝶番 Hinge	4					
53	W 08450 45004	座金 Washer	8					
54	Y 00169 08020	六角ボルト Hex. Head Bolt	9					
55	Y 06018 50097	ストッパ Stopper	8					
56	Y 00272 08025	小ネジ Machine Screw	8					
57	W 08450 31504	キャップ Cap	10					
58	Y 00169 08020	六角ボルト Hex. Head Bolt	6					3772038～
59	Y 02070 06000	六角ナット Hex. Nut	4					
	Y 00412 06000	平座金 Plain Washer	4					3836456～

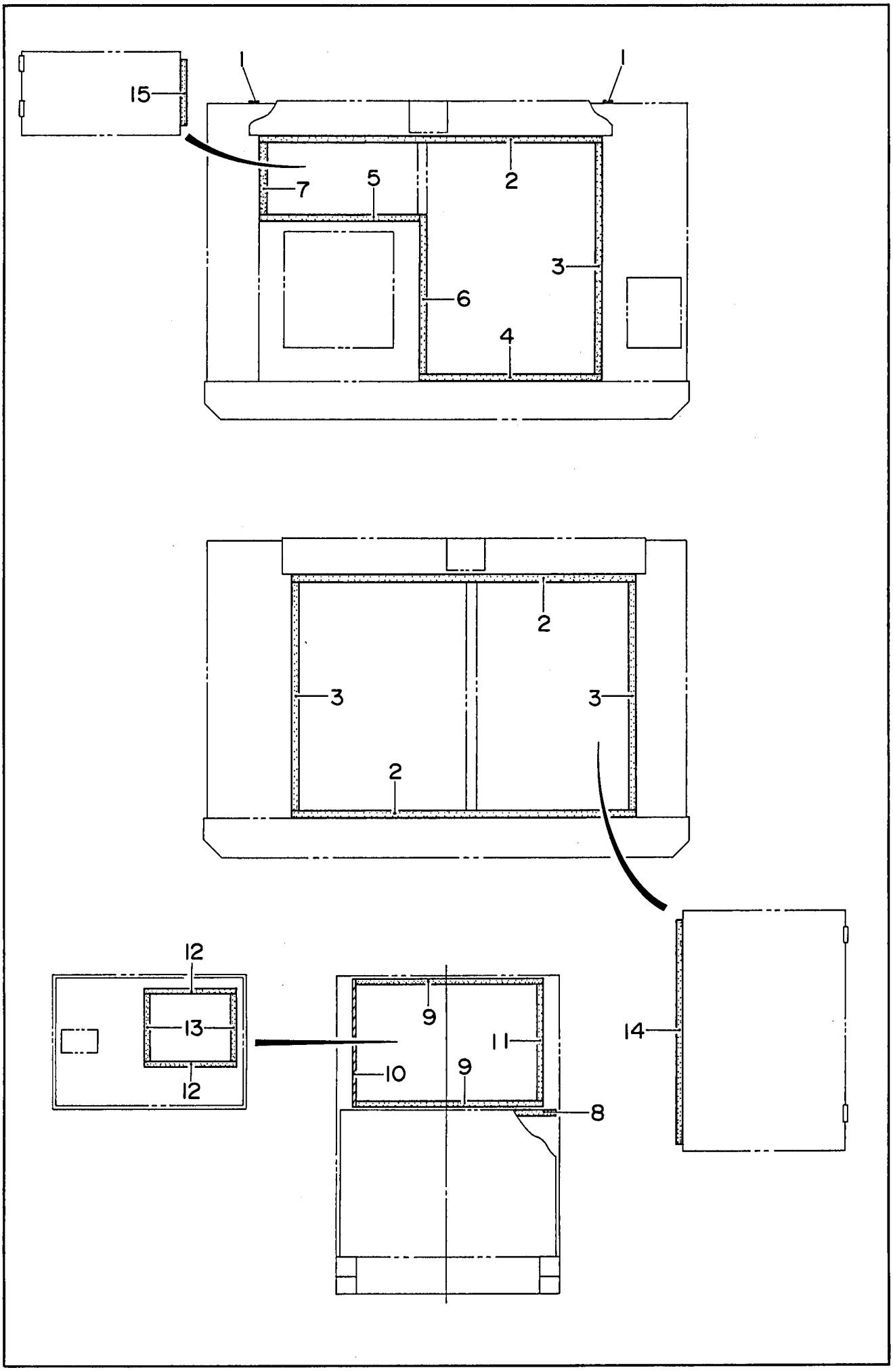
15
1
1
7
5
2
3
6
4
2
3
3
2
12
13
12
9
11
10
9
8
14

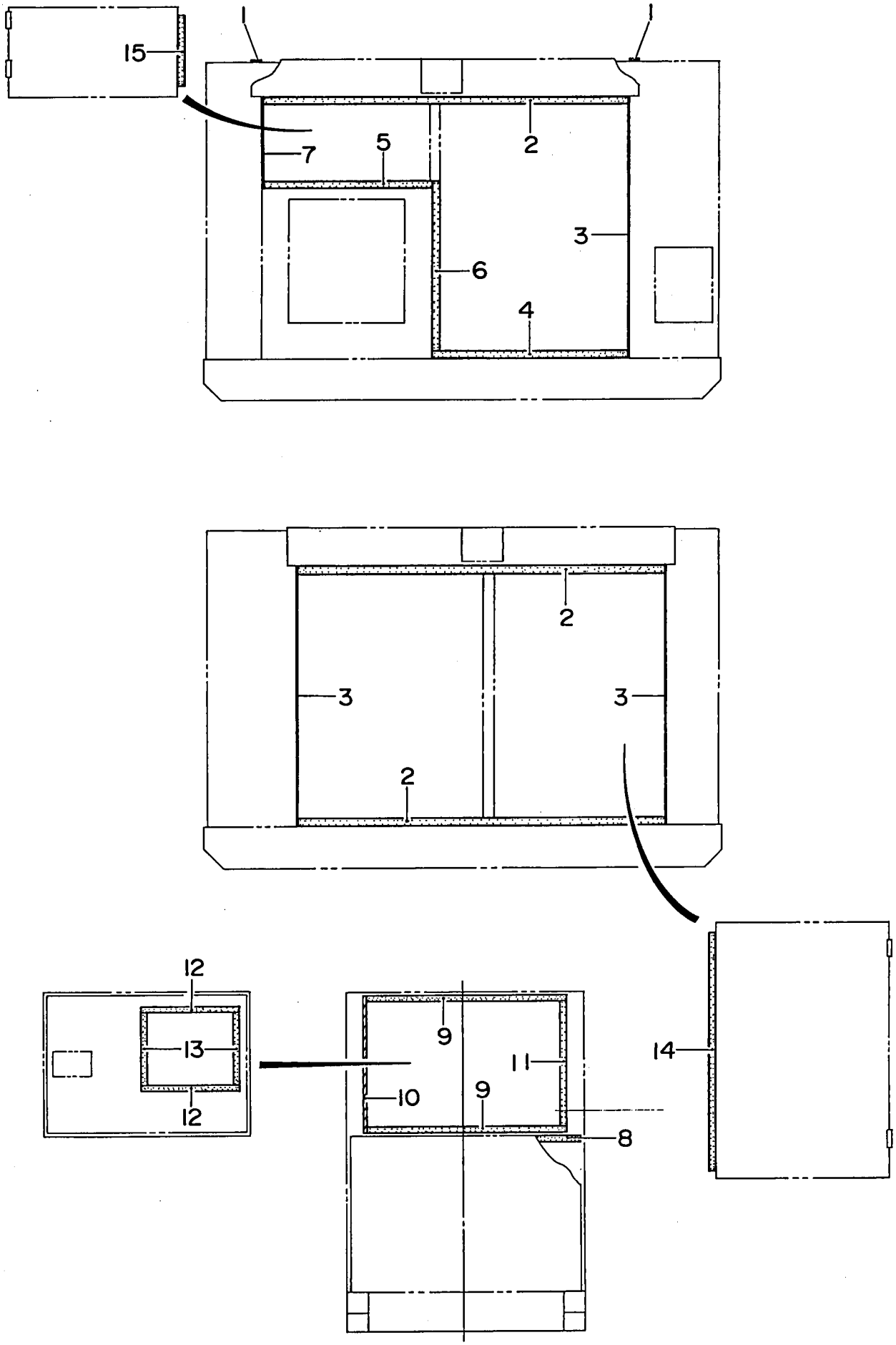
15
1
1
7
5
2
3
6
4
2
3
3
2
12
13
12
9
11
10
9
8
14

見出番号 Key No.	部品番号 Parts No.	部品名称・備考 Parts Name・Remarks	1台分数Q'ty All	A	B	C	記号 Symbol	実施号機 Serial No.
1	02292 00880	ラバー　シール Rubber Seal	2					
2	02289 01355	ラバー　シール Rubber Seal	3					～3782731
	02289 01335	ラバー　シール Rubber Seal	3					3782732～
3	02289 00910	ラバー　シール Rubber Seal	3					～3782731
	02294 00970	ラバー　シール Rubber Seal	3					3782732～
4	02289 00720	ラバー　シール Rubber Seal	1					～3782731
	02289 00710	ラバー　シール Rubber Seal	1					3782732～
5	02289 00635	ラバー　シール Rubber Seal	1					～3782731
	02289 00625	ラバー　シール Rubber Seal	1					3782732～
6	02288 00635	ラバー　シール Rubber Seal	1					
7	02289 00275	ラバー　シール Rubber Seal	1					～3782731
	02294 00335	ラバー　シール Rubber Seal	1					3782732～
8	02292 00870	ラバー　シール Rubber Seal	1					
9	02288 00750	ラバー　シール Rubber Seal	2					
10	02288 00515	ラバー　シール Rubber Seal	1					
11	02288 00475	ラバー　シール Rubber Seal	1					
12	02281 00365	ラバー　シール Rubber Seal	2					
13	02281 00265	ラバー　シール Rubber Seal	2					
14	02294 00910	ラバー　シール Rubber Seal	1					
15	02294 00275	ラバー　シール Rubber Seal	1					

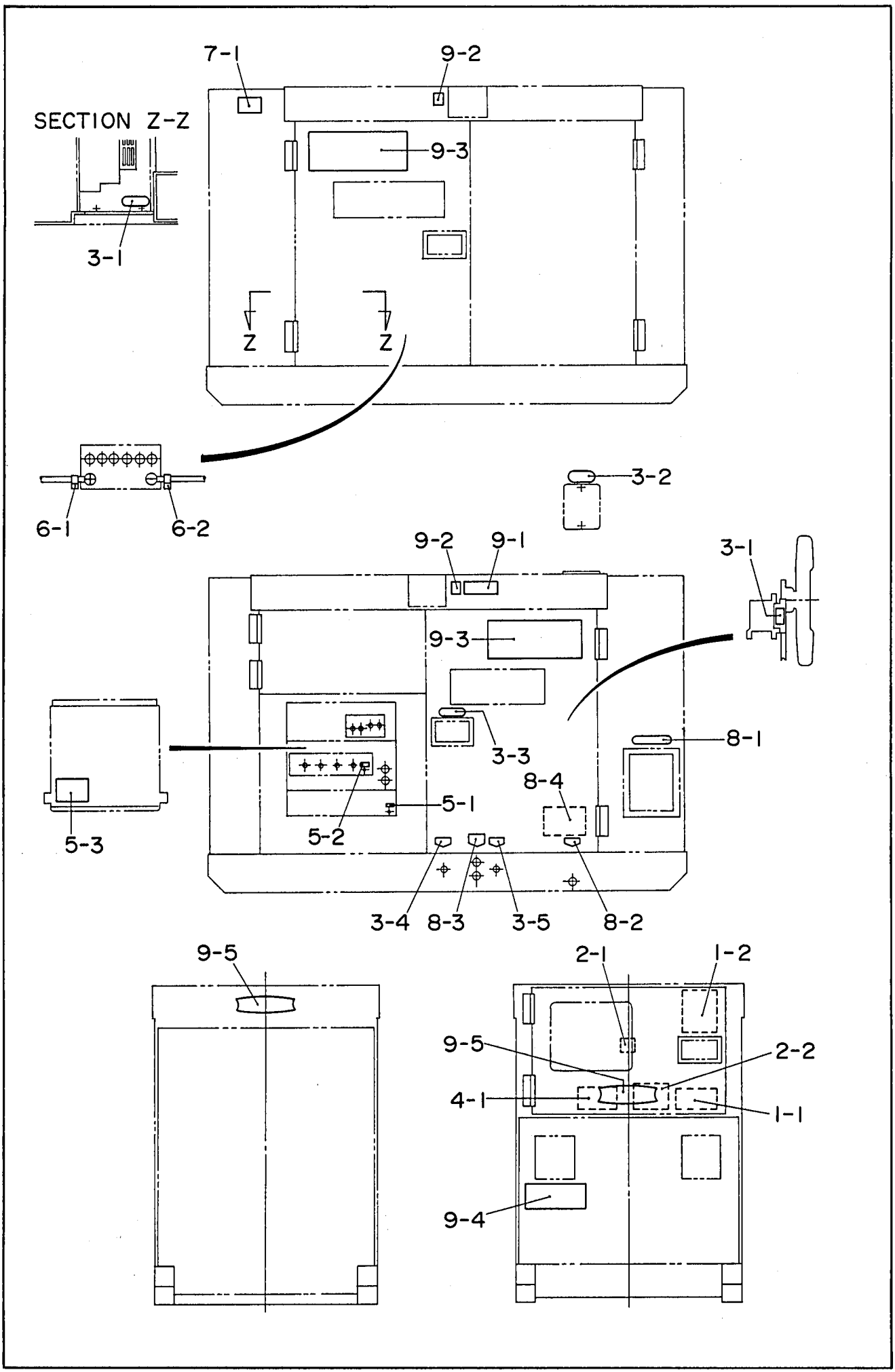
7-1
9-2
SECTION Z-Z
9-3
3-1
Z
Z
6-1
6-2
3-2
9-2
9-1
3-1
9-3
8-1
3-3
8-4
5-1
5-3
5-2
3-4
8-3
3-5
8-2
9-5
2-1
1-2
9-5
2-2
4-1
1-1
9-4

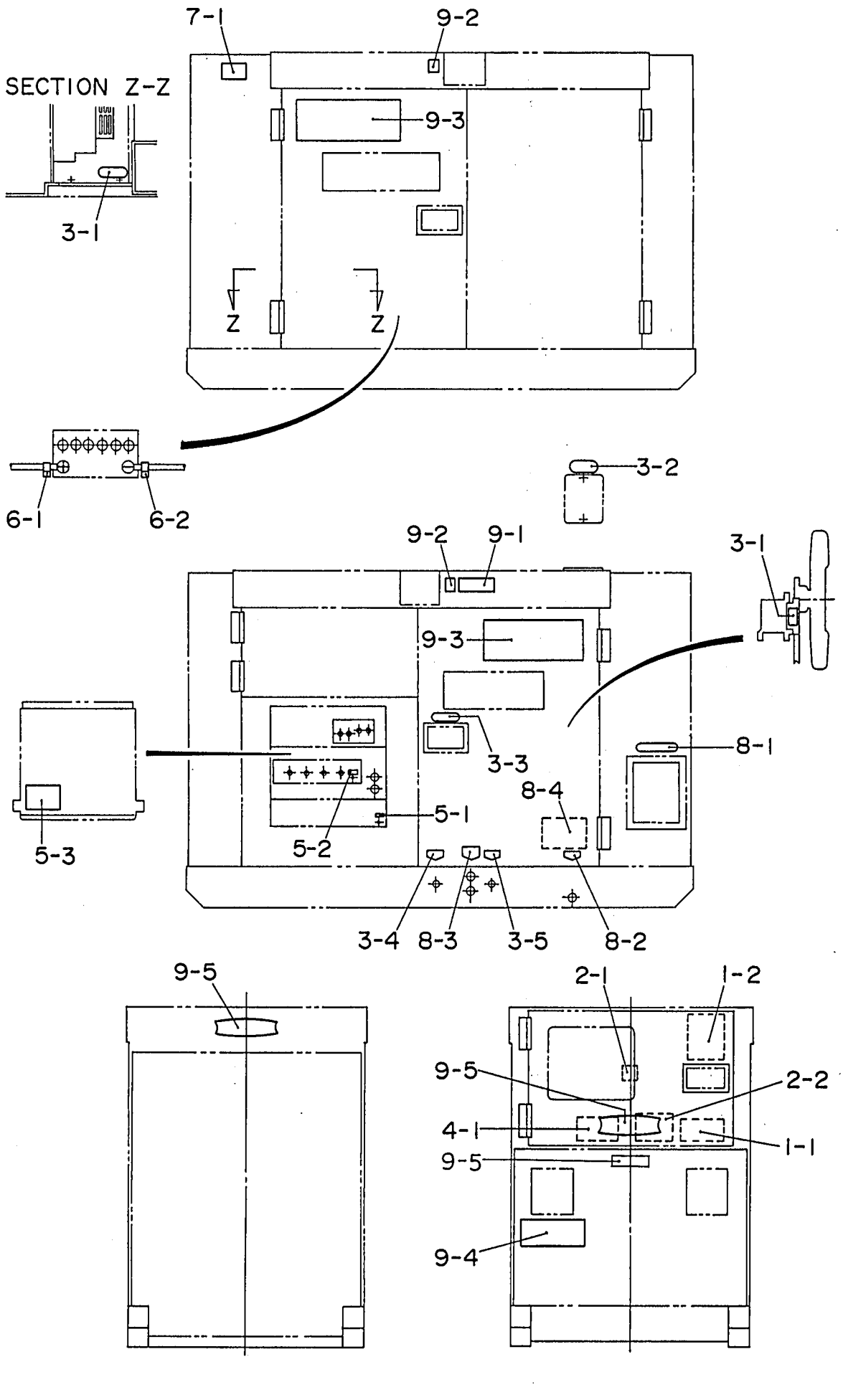
SECTION Z-Z
3-1
7-1
9-2
9-3
Z
Z
6-1
6-2
3-2
9-2
9-1
3-1
9-3
3-3
8-1
8-4
5-1
5-2
5-3
3-4
8-3
3-5
8-2
9-5
2-1
1-2
9-5
2-2
4-1
1-1
9-5
9-4

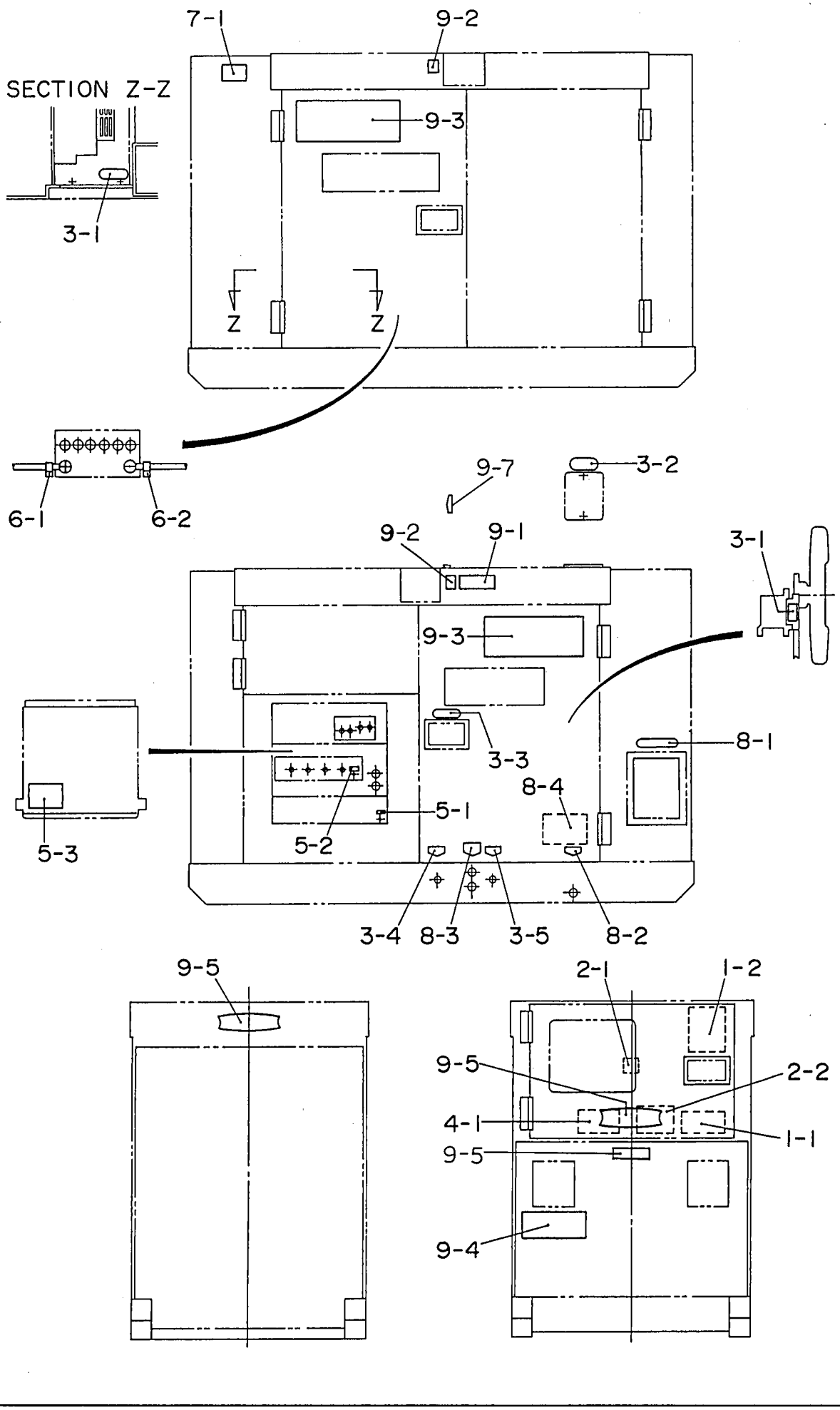
SECTION Z-Z
7-1
9-2
9-3
3-1
Z
Z
6-1
6-2
9-7
3-2
9-2
9-1
3-1
9-3
3-3
8-1
8-4
5-1
5-3
5-2
3-4
8-3
3-5
8-2
9-5
2-1
1-2
9-5
2-2
4-1
1-1
9-5
9-4

見出番号 Key No.	部品番号 Parts No.	部品名称・備考 Parts Name・Remarks	1台分数Q'ty All	A	B	C	記号 Symbol	実施号機 Serial No.
1- 1	B 35113 04403	仕様 銘板 B3113 0440 Decal	1					
1- 2	B 95212 01803	取扱要領 銘板 B9212 0180 Decal	1					
		制御箱関係 Control Box Group						
2- 1	W 08005 20904	電流計切換スイッチ 銘板 N-2438 Plate;Ammeter Change-Over Switch	1					～3717428
2- 2	B 95211 00903	発電機結線図 銘板 B9211 0090 Decal	1					～3717428
	B 95211 01203	発電機結線図 銘板 B9211 0120 Decal	1					3717429～
		エンジン・ラジエータ関係 Engine & Radiator Group						
3- 1	B 95050 00104	危険 回転部！ 巻き込み！ 銘板 B9050 0010 Decal	2					
3- 2	B 95051 00204	冷却水 銘板 B9051 0020 Decal	1					
3- 3	B 95052 00104	注意 高温部！ 火傷！ 銘板 B9052 0010 Decal	1					
3- 4	B 95420 00504	エンジンオイルドレン 銘板 B9420 0050 Decal;Engine Oil Drain	1					
3- 5	B 95420 00604	冷却水ドレン 銘板 B9420 0060 Decal;Cooling Water Drain	1					
		エンジン操作盤関係 Engine Operating Panel Group						
4- 1	B 95222 00403	エンジンメータパネル 銘板 B9222 0040 Decal	1					
		出力端子関係 Output Terminal Group						
5- 1	W 08406 23404	外箱接地端子 銘板 S-2837 Decal;Ground for Bonnet	1					
5- 2	W 08006 67904	漏電リレー用接地端子 銘板 S-4343 Decal;Ground for Leakage Relay	1					
5- 3	B 95221 00303	出力端子 銘板 B9221 0030 Decal;Output Terminal	1					
		バッテリ関係 Battery Group						
6- 1	W 08006 89404	＋ 銘板 S-2090 Decal;+	1					
6- 2	W 08006 89504	－ 銘板 S-2091 Decal;-	1					

見出番号 Key No.	部品番号 Parts No.	部品名称・備考 Parts Name・Remarks	1台分数Q'ty All	A	B	C	記号 Symbol	実施号機 Serial No.
		マフラ関係 Muffler Group						
7- 1	B 95052 00004	排気ガスに注意 銘板 B9052 0000 Decal;Caution Against Exhaust Gas	1					
		燃料タンク関係 Fuel Tank Group						
8- 1	B 95055 00204	軽油 銘板 B9055 0020 Decal	1					
8- 2	B 95420 00404	燃料ドレン 銘板 B9420 0040 Decal;Fuel Drain	1					
8- 3	B 95420 00704	燃料入口,出口 銘板 B9420 0070 Decal;Fuel Inlet/Fuel Outlet	1					
8- 4	B 95422 00103	燃料配管切換装置の取扱要領 銘板 B9422 0010 Decal	1					
		ボンネット関係 Bonnet Group						
9- 1	B 95121 00104	積み重ね注意！ 銘板 B9121 0010 Decal	1					
9- 2	B 95121 00204	ロープ掛け 銘板 B9121 0020A Decal;Support Hook	2					
9- 3	B 35610 00803	４５ＥＳ 銘板 Decal;45ES	2					
9- 4	B 35620 00503	４５ＥＳ 銘板 Decal;45ES	1					
9- 5	B 95122 00303	エンブレム Emblem	2					
9- 6	B 95111 01404	過速度保護装置付 銘板 B9111 0140 Decal	1					3775962～
9- 7	D 45520 03904	吊上げ位置 銘板 D4520 0390A Decal						3802095～